Quick Start Guide

EN

ES

FR

DE

PT

IT

NL

SE

PL

AMS Series

AMS 8DC

8" Dual Concentric Surface-Mount Loudspeaker for Installation Applications

AMS 6DC, AMS 6ICT, AMS 6ICT LS

6" Dual Concentric/ICT Surface-Mount Loudspeaker for Installation
& Life Safety Installation Applications

AMS 5DC, AMS 5ICT, AMS 5ICT LS

5" Dual Concentric/ICT Surface-Mount Loudspeaker for Installation
& Life Safety Installation Applications

V 2.0

TANNOY

EN

EN Safety Instruction

1. Read these instructions.

2. Keep these instructions.

3. Heed all warnings.

4. Follow all instructions.

5. Do not use this apparatus near water.

6. Clean only with dry cloth.

7. Do not block any ventilation openings. Install in accordance with the manufacturer's instructions.

8. Do not install near any heat sources such as radiators, heat registers, stoves, or other apparatus (including amplifiers) that produce heat.

9. Use only attachments/ accessories specified by the manufacturer.

10. Use only with the cart, stand, tripod, bracket, or table specified by the manufacturer, or sold with the apparatus. When a cart is used, use caution when moving the cart/apparatus combination to avoid injury from tip-over.

11. Correct disposal of this product: This symbol indicates that this product must not be disposed of with household waste, according to the WEEE Directive (2012/19/EU) and your national law. This product should be taken to a collection center licensed for the recycling of waste electrical and electronic equipment (EEE). The mishandling of this type of waste could have a possible negative impact on the environment and human health due to potentially hazardous substances that are generally associated with EEE. At the same time, your cooperation in the correct disposal of this product will contribute to the efficient use of natural resources. For more information about where you can take your waste equipment for recycling, please contact your local city office, or your household waste collection service.

12. Do not install in a confined space, such as a book case or similar unit.

13. Do not place naked flame sources, such as lighted candles, on the apparatus.

ES

ES Instrucción de seguridad

1. Lea las instrucciones.

2. Conserve estas instrucciones.

3. Preste atención a todas las advertencias.

4. Siga todas las instrucciones.

5. No use este aparato cerca del agua.

6. Limpie este aparato con un paño seco.

7. No bloquee las aberturas de ventilación. Instale el equipo de acuerdo con las instrucciones del fabricante.

8. No instale este equipo cerca de fuentes de calor tales como radiadores, acumuladores de calor, estufas u otros aparatos (incluyendo amplificadores) que puedan producir calor.

9. Use únicamente los dispositivos o accesorios especificados por el fabricante.

10. Use únicamente la carretilla, plataforma, trípode, soporte o mesa especificados por el fabricante o suministrados junto con el equipo. Al transportar el equipo, tenga cuidado para evitar daños y caídas al tropezar con algún obstáculo.

11. Cómo debe deshacerse de este aparato: Este símbolo indica que este aparato no debe ser tratado como basura orgánica, según lo indicado en la Directiva WEEE (2012/19/EU) y a las normativas aplicables en su país. En lugar de ello deberá llevarlo al punto limpio más cercano para el reciclaje de sus elementos eléctricos / electrónicos (EEE). Al hacer esto estará ayudando a prevenir las posibles consecuencias negativas para el medio ambiente y la salud que podrían ser provocadas por una gestión inadecuada de este tipo de aparatos. Además, el reciclaje de materiales ayudará a conservar los recursos naturales. Para más información acerca del reciclaje de este aparato, póngase en contacto con el Ayuntamiento de su ciudad o con el punto limpio local.

12. No instale esta unidad en un espacio muy reducido, tal como encastrada en una librería o similar.

13. No coloque objetos con llama, como una vela encendida, sobre este aparato.

FR

FR Consignes de sécurité

1. Lisez ces consignes.

2. Conservez ces consignes.

3. Respectez tous les avertissements.

4. Respectez toutes les consignes d'utilisation.

5. N'utilisez jamais l'appareil à proximité d'un liquide.

6. Nettoyez l'appareil avec un chiffon sec.

7. Veillez à ne pas empêcher la bonne ventilation de l'appareil via ses ouïes de ventilation. Respectez les consignes du fabricant concernant l'installation de l'appareil.

8. Ne placez pas l'appareil à proximité d'une source de chaleur telle qu'un chauffage, une cuisinière ou tout appareil dégageant de la chaleur (y compris un ampli de puissance).

9. Utilisez exclusivement des accessoires et des appareils supplémentaires recommandés par le fabricant.

10. Utilisez exclusivement des chariots, des diables, des présentoirs, des pieds et des surfaces de travail recommandés par le fabricant ou livrés avec le produit. Déplacez précautionneusement tout chariot ou diable chargé pour éviter d'éventuelles blessures en cas de chute.

11. Mise au rebut appropriée de ce produit: Ce symbole indique qu'en accord avec la directive DEEE (2012/19/EU) et les lois en vigueur dans votre pays, ce produit ne doit pas être jeté avec les déchets ménagers. Ce produit doit être déposé dans un point de collecte agréé pour le recyclage des déchets d'équipements électriques et électroniques (EEE). Une mauvaise manipulation de ce type de déchets pourrait avoir un impact négatif sur l'environnement et la santé à cause des substances potentiellement dangereuses généralement associées à ces équipements. En même temps, votre coopération dans la mise au rebut de ce produit contribuera à l'utilisation efficace des ressources naturelles. Pour plus d'informations sur l'endroit où vous pouvez déposer vos déchets d'équipements pour le recyclage, veuillez contacter votre mairie ou votre centre local de collecte des déchets.

12. N'installez pas l'appareil dans un espace confiné tel qu'une bibliothèque ou meuble similaire.

13. Ne placez jamais d'objets enflammés, tels que des bougies allumées, sur l'appareil.

DE

DE Wichtige Sicherhteitshinweise

1. Lesen Sie diese Hinweise.

2. Bewahren Sie diese Hinweise auf.

3. Beachten Sie alle Warnhinweise.

4. Befolgen Sie alle Bedienungshinweise.

5. Betreiben Sie das Gerät nicht in der Nähe von Wasser.

6. Reinigen Sie das Gerät mit einem trockenen Tuch.

7. Blockieren Sie nicht die Belüftungsschlitze. Beachten Sie beim Einbau des Gerätes die Herstellerhinweise.

8. Stellen Sie das Gerät nicht in der Nähe von Wärmequellen auf. Solche Wärmequellen sind z. B. Heizkörper, Herde oder andere Wärme erzeugende Geräte (auch Verstärker).

9. Verwenden Sie nur Zusatzgeräte/Zubehörteile, die laut Hersteller geeignet sind.

10. Verwenden Sie nur Wagen, Standvorrich-tungen, Stative, Halter oder Tische, die vom Hersteller benannt oder im Lieferumfang des Geräts enthalten sind. Falls Sie einen Wagen benutzen, seien Sie vorsichtig beim Bewegen der Wagen-Gerätkombination, um Verletzungen durch Stolpern zu vermeiden.

11. Korrekte Entsorgung dieses Produkts: Dieses Symbol weist darauf hin, das Produkt entsprechend der WEEE Direktive (2012/19/EU) und der jeweiligen nationalen Gesetze nicht zusammen mit Ihren Haushaltsabfällen zu entsorgen. Dieses Produkt sollte bei einer autorisierten Sammelstelle für Recycling elektrischer und elektronischer Geräte (EEE) abgegeben werden. Wegen bedenklicher Substanzen, die generell mit elektrischen und elektronischen Geräten in Verbindung stehen, könnte eine unsachgemäße Behandlung dieser Abfallart eine negative Auswirkung auf Umwelt und

Gesundheit haben. Gleichzeitig gewährleistet Ihr Beitrag zur richtigen Entsorgung dieses Produkts die effektive Nutzung natürlicher Ressourcen. Für weitere Informationen zur Entsorgung Ihrer Geräte bei einer Recycling-Stelle nehmen Sie bitte Kontakt zum zuständigen städtischen Büro, Entsorgungsamt oder zu Ihrem Haushaltsabfallentsorger auf.

12. Installieren Sie das Gerät nicht in einer beengten Umgebung, zum Beispiel Bücherregal oder ähnliches.

13. Stellen Sie keine Gegenstände mit offenen Flammen, etwa brennende Kerzen, auf das Gerät.

DE

PT

IT

NL

SE

PT Instruções de Segurança Importantes

1. Leia estas instruções.

2. Guarde estas instruções.

3. Preste atenção a todos os avisos.

4. Siga todas as instruções.

5. Não utilize este dispositivo perto de água.

6. Limpe apenas com um pano seco.

7. Não obstrua as entradas de ventilação. Instale de acordo com as instruções do fabricante.

8. Não instale perto de quaisquer fontes de calor tais como radiadores, bocas de ar quente, fogões de sala ou outros aparelhos (incluindo amplificadores) que produzam calor.

9. Utilize apenas ligações/ acessórios especificados pelo fabricante.

10. Utilize apenas com o carrinho, estrutura, tripé, suporte, ou mesa especificados pelo fabricante ou vendidos com o dispositivo. Quando utilizar um carrinho, tenha cuidado ao mover o conjunto carrinho/dispositivo para evitar danos provocados pela terpidação.

11. Correcta eliminação deste produto: este símbolo indica que o produto não deve ser eliminado juntamente com os resíduos domésticos, segundo a Directiva REEE (2012/19/EU) e a legislação nacional. Este produto deverá ser levado para um centro de recolha licenciado para a reciclagem de resíduos de equipamentos eléctricos e electrónicos (EEE). O tratamento incorrecto deste tipo de resíduos pode ter um eventual impacto negativo no ambiente e na saúde humana devido a substâncias potencialmente perigosas que estão geralmente associadas aos EEE. Ao mesmo tempo, a sua colaboração para a eliminação correcta deste produto irá contribuir para a utilização eficiente dos recursos naturais. Para mais informação acerca dos locais onde poderá deixar o seu equipamento usado para reciclagem, é favor contactar os serviços municipais locais, a entidade de gestão de resíduos ou os serviços de recolha de resíduos domésticos.

12. Não instale em lugares confinados, tais como estantes ou unidades similares.

13. Não coloque fontes de chama, tais como velas acesas, sobre o aparelho.

IT Istruzioni di sicurezza importanti

1. Leggere queste istruzioni.

2. Conservare queste istruzioni.

3. Prestare attenzione a tutti gli avvisi.

4. Applicare tutte le istruzioni.

5. Non utilizzare questo dispositivo vicino l'acqua.

6. Pulire esclusivamente con un panno asciutto.

7. Non bloccare le aperture di ventilazione. Installare in conformità con le istruzioni del produttore.

8. Non installare vicino a fonti di calore come radiatori, termoregolatori, stufe o altri apparecchi (inclusi amplificatori) che producono calore.

9. Utilizzare esclusivamente dispositivi/accessori specificati dal produttore.

10. Utilizzare solo carrelli, supporti, treppiedi, staffe o tavoli indicati dal produttore o venduti con l'apparecchio. Utilizzando un carrello, prestare attenzione quando si sposta la combinazione carrello/apparecchio per evitare lesioni dovute al ribaltamento.

11. Smaltimento corretto di questo prodotto: questo simbolo indica che questo dispositivo non deve essere smaltito insieme ai rifiuti domestici, secondo la Direttiva RAEE (2012/19 / UE) e la vostra legislazione nazionale. Questo prodotto deve essere portato in un centro di raccolta autorizzato per il riciclaggio di rifiuti di apparecchiature elettriche ed elettroniche (RAEE). La cattiva gestione di questo tipo di rifiuti potrebbe avere un possibile impatto negativo sull'ambiente e sulla salute umana a causa di sostanze potenzialmente pericolose che sono generalmente associate alle apparecchiature elettriche ed elettroniche. Nello stesso tempo la vostra collaborazione al corretto smaltimento di questo prodotto contribuirà all'utilizzo efficiente delle risorse naturali. Per ulteriori informazioni su dove è possibile trasportare le apparecchiature per il riciclaggio vi invitiamo a contattare l'ufficio comunale locale o il servizio di raccolta dei rifiuti domestici.

12. Non installare in uno spazio ristretto, come in una libreria o in una struttura simile.

13. Non collocare sul dispositivo fonti di fiamme libere, come candele accese.

NL Belangrijke veiligheidsvoorschriften

1. Lees deze voorschriften.

2. Bewaar deze voorschriften.

3. Neem alle waarschuwingen in acht.

4. Volg alle voorschriften op.

5. Gebruik dit apparaat niet in de buurt van water.

6. Reinig het uitsluitend met een droge doek.

7. Let erop geen van de ventilatie-openingen te bedekken. Plaats en installeer het volgens de voor-schriften van de fabrikant.

8. Het apparaat mag niet worden geplaatst in de buurt van radiatoren, warmte-uitlaten, kachels of andere zaken (ook versterkers) die warmte afgeven.

9. Gebruik uitsluitend door de producent gespeci-ficeerd toebehoren c.q. onderdelen.

10. Gebruik het apparaat uitsluitend in combinatie met de wagen, het statief, de driepoot, de beugel of tafel die door de producent is aangegeven, of die in combinatie met het apparaat wordt verkocht. Bij gebruik van een wagen dient men voorzichtig te zijn bij het verrijden van de combinatie wagen/apparaat en letsel door vallen te voorkomen.

11. Correcte afvoer van dit product: dit symbool geeft aan dat u dit product op grond van de AEEA-richtlijn (2012/19/EU) en de nationale wetgeving van uw land niet met het gewone huishoudelijke afval mag weggooien. Dit product moet na afloop van de nuttige levensduur naar een officiële inzamelpost voor afgedankte elektrische en elektronische apparatuur (AEEA) worden gebracht, zodat het kan worden gerecycleerd. Vanwege de potentieel gevaarlijke stoffen die in elektrische en elektronische apparatuur kunnen voorkomen, kan een onjuiste afvoer van afval van het onderhavige type een negatieve invloed op het milieu en de menselijke gezondheid hebben. Een juiste afvoer van dit product is echter niet alleen beter voor het milieu en de gezondheid, maar draagt tevens bij aan een doelmatiger gebruik van de natuurlijke hulpbronnen. Voor meer informatie over de plaatsen waar u uw afgedankte apparatuur kunt inleveren, kunt u contact opnemen met uw gemeente of de plaatselijke reinigingsdienst.

12. Installeer niet in een kleine ruimte, zoals een boekenkast of iets dergelijks.

13. Plaats geen open vlammen, zoals brandende kaarsen, op het apparaat.

SE Viktiga säkerhetsanvisningar

1. Läs dessa anvisningar.

2. Spara dessa anvisningar.

3. Beakta alla varningar.

4. Följ alla anvisningar.

5. Använd inte apparaten i närheten av vatten.

6. Rengör endast med torr trasa.

7. Blockera inte ventilationsöppningarna. Installera enligt tillverkarens anvisningar.

8. Installera aldrig intill värmekällor som värme-element, varmluftsintag, spisar eller annan utrustning som avger värme (inklusive förstärkare).

9. Använd endast tillkopplingar och tillbehör som angetts av tillverkaren.

10. Använd endast med vagn, stativ, trefot, hållare eller bord som angetts av tillverkaren, eller som sålts till-sammans med apparaten. Om du använder en vagn, var försiktig, när du förflyttar kombinationen vagn-apparat, för att förhindra olycksfall genom snubbling.

DE

PT

IT

NL

SE

11. Kassera produkten på rätt sätt: den här symbolen indikerar att produkten inte ska kastas i hushållssoporna, enligt WEEE direktivet (2012/19/EU) och gällande, nationell lagstiftning. Produkten ska lämnas till ett auktoriserat återvinningsställe för elektronisk och elektrisk utrustning (EEE). Om den här sortens avfall hanteras på fel sätt kan miljön, och människors hälsa, påverkas negativt på grund av potentiella risksubstanser som ofta associeras med EEE. Avfallshanteras produkten däremot på rätt sätt bidrar detta till att naturens resurser används på ett bra sätt. Kontakta kommun, ansvarig förvaltning eller avfallshanteringsföretag för mer information om återvinningscentral där produkten kan lämnas.

12. Installera inte i ett trångt utrymme, t.ex. i en bokhylsa eller liknande enhet.

13. Placera inte källor med öppen eld, t.ex. tända ljus, på apparaten.

SE

PL Ważne informacje o bezpieczeństwie

PL

1. Proszę przeczytać poniższe wskazówki.

2. Proszę przechowywać niniejszą instrukcję.

3. Należy przestrzegać wszystkich wskazówek ostrzegawczych.

4. Należy postępować zgodnie z instrukcją obsługi.

5. Urządzenia nie wolno używać w pobliżu wody.

6. Urządzenie można czyścić wyłącznie suchą szmatką.

7. Nie zasłaniać otworów wentylacyjnych. W czasie podłączania urządzenia należy przestrzegać zaleceń producenta.

8. Nie stawiać urządzenia w pobliżu źródeł ciepła takich, jak grzejniki, piece lub urządzenia produkujące ciepło (np. wzmacniacze).

9. Używać wyłącznie sprzętu dodatkowego i akcesoriów zgodnie z zaleceniami producenta.

10. Używać jedynie zalecanych przez producenta lub znajdujących się w zestawie wózków, stojaków, statywów, uchwytów i stołów. W przypadku posługiwania się wózkiem należy zachować szczególną ostrożność w trakcie przewożenia zestawu, aby uniknąć niebezpieczeństwa potknięcia się i zranienia.

11. Prawidłowa utylizacja produktu: Ten symbol wskazuje, że tego produktu nie należy wyrzucać razem ze zwykłymi odpadami domowymi, tylko zgodnie z dyrektywą w sprawie zużytego sprzętu elektrycznego i elektronicznego (WEEE) (2012/19/EU) oraz przepisami krajowymi. Niniejszy produkt należy przekazać do autoryzowanego punktu zbiórki zużytego sprzętu elektrycznego i elektronicznego. Niewłaściwe postępowanie z tego typu odpadami może wywołać szkodliwe działanie na środowisko naturalnej i zdrowie człowieka z powodu potencjalnych substancji niebezpiecznych zaliczanych jako zużyty sprzęt elektryczny i elektroniczny. Jednocześnie, Twój wkład w prawidłową utylizację niniejszego produktu przyczynia się do oszczędnego wykorzystywania zasobów naturalnych. Szczegółowych informacji o miejscach, w których można oddawać zużyty sprzęt do recyklingu, udzielają urzędy miejskie, przedsiębiorstwa utylizacji odpadów lub najbliższy zakład utylizacji odpadów.

12. Nie instaluj w ograniczonej przestrzeni, takiej jak półka na książki lub podobny zestaw.

13. Nie stawiaj na urządzeniu źródeł otwartego ognia, takich jak zapalone świece.

SE

PL

1. Introduction

Thank you for purchasing this new AMS Series product. Designed for both speech and music program material, the Tannoy AMS range provides exceptional sonic quality and long-term reliability in all surface mount applications. The AMS range offers five models: three featuring a new generation of Dual Concentric drivers and two with an improved version of Tannoy's ICT technology. All new drivers have 16 ohm nominal impedance for optimized use with Lab.gruppen amplifiers. Other features include IP65 rating for outdoor use, high-temperature molded cabinets and custom color options. All AMS loudspeakers include a built-in line transformer.

Because all AMS models are true point-source loudspeakers, they may be mounted horizontally or vertically without affecting performance. All models include a standard mounting yoke; a multi-angle VariBall accessory bracket is available as an option.

2. Safety Notices

Installation Safety Notice

1. The user is responsible for fixing the hardware to the surface to ensure safe operation. The fixings must support the weight of the product. Please consult the manual's specification page for the appropriate weights. Please consult the relevant construction codes in your region for further information on suitable hardware fixing methods.
2. Some regional construction codes require the use of a secondary method of securing loudspeakers to surfaces to provide security of a back-up support. A secondary support line should be attached from the safety loop on the rear of the product to a source point on the wall. Please consult the relevant construction codes in your region.
3. Tannoy will not be held accountable for any damage caused by incorrect installation.

Electrical Safety Notice: To comply with the standard UL1480, metal-clad flexible conduit (BX) is required for connection to the terminal block for proper earth grounding.

Safety Note: In order to comply with the relevant fire safety regulations (i.e. BS 5839:1998), it is required that in the event of fire, that failure of the circuit to which the loudspeaker is connected does not occur before evacuation of the building is complete. Suitable measures include:

- Use of terminal blocks (for connection to primary) with a melting point of not less than 650°C, for example constructed from ceramic materials;
- Use of terminal blocks of a lower melting point but protected with thermal insulation;
- Use of terminal blocks such that, on melting, an open-circuit or a short-circuit does not occur.

3. Unpacking

Every Tannoy product is carefully inspected before shipment. After unpacking, please inspect your product to ensure no damage has occurred in transit. In the unlikely event of damage, please notify your dealer and retain all shipping materials as your dealer may require return shipment.

4. Installation

Installation using included yoke bracket

1. Fix the yoke bracket to an appropriate structural surface using a suitable fixing method.
2. Remove the yoke trims from the product to access the bracket fixing points.

EN

3. Set the transformer tap as detailed in Chapter 5.
4. **For indoor installation** (proceed to step 5 for outdoor installation): Connect the euro-style plug to the wires, observing correct polarity. Use pins 1(+) and 2 (–) for connection of the loudspeaker. Use pins 3 (–) and 4 (+) for connection of additional loudspeakers in a distributed line. NOTE: Tighten pins 3 and 4 even if not used to prevent vibration of the screws.
5. **For outdoor installation:** Feed the loudspeaker wire(s) through the opening in the neck of the cable entry cover included with the product.

   Connect the euro-style plug to the wires, observing correct polarity. Use pins 1(+) and 2 (–) for connection of the loudspeaker. Use pins 3 (–) and 4 (+) for connection of additional loudspeakers in a distributed line. NOTE: Tighten pins 3 and 4 even if not used to prevent vibration of the screws..

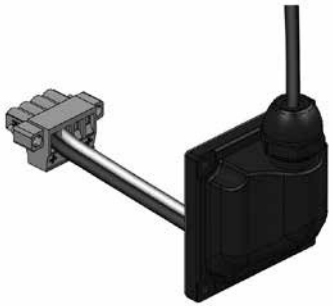

6. Place the loudspeaker inside the yoke bracket. Position buffers between bracket and loudspeaker as shown. Attach with supplied fixings using a 5 mm Allen key. Use the longer hex screws supplied when mounting the yoke bracket.

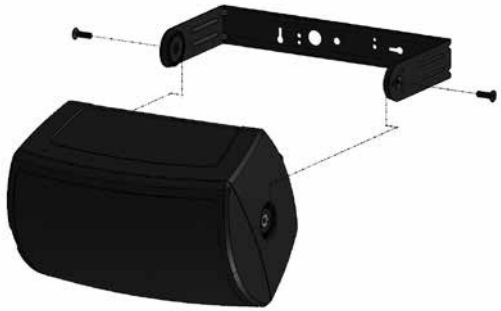

7. Connect the euro plug to the loudspeaker. For outdoor installation, attach the cable entry cover using a 3 mm Allen key and the included screws. Orient the cover plate so that the neck opening is facing downward to minimise entry of moisture or particulates.
8. Connect a secondary support line to the safety tab at the rear of the cabinet.

Optional multi-angle VariBall bracket

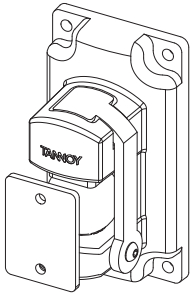

AMS 5 Multi-Angle Bracket

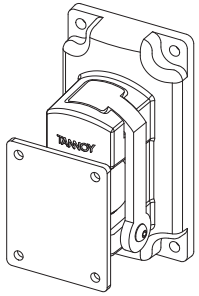

AMS 6 & 8 Multi-Angle Bracket

The optional multi-angle accessory bracket utilises a ball-in-socket design to enable free orientation of the loudspeaker at any angle on either the horizontal or vertical axis. If desired, the loudspeaker orientation can be easily changed within minutes. Download the AMS VariBall accessory bracket documentation for more details.

5. Setting transformer taps

1. The rotary transformer tapping switch is located directly above the wiring connector.

   CAUTION: THE LOUDSPEAKER IS SUPPLIED WITH THE TAP SWITCH IN LOW IMPEDANCE MODE. NEVER CONNECT THE LOUDSPEAKER TO A 70/100 V AMPLIFIER OUTPUT WHILE SWITCHED TO LOW IMPEDANCE MODE.

2. Set the rotary switch to the appropriate position for low impedance operation or for use in 70/100 V distributed systems.

   Models with 5-inch drivers are fitted with 30 W transformers. In distributed line applications, the transformer can be tapped at 30 W, 15 W and 7.5 W, with an additional 3.75 W tap for 70 V line systems..

   Models with 6-inch and 8-inch drivers are fitted with 60W transformers. In distributed line applications, the transformer can be tapped at 60 W, 30 W and 15 W, with an additional 7.5 W tap for 70 V line systems.

EN

ES

1. Introducción

Gracias por adquirir este nuevo producto de la serie AMS. Diseñada para material de programas de voz y música, la gama Tannoy AMS proporciona una calidad de sonido excepcional y fiabilidad a largo plazo en todas las aplicaciones de montaje en superficie. La gama AMS ofrece cinco modelos: tres con una nueva generación de controladores concéntricos duales y dos con una versión mejorada de la tecnología ICT de Tannoy. Todos los controladores nuevos tienen una impedancia nominal de 16 ohmios para un uso optimizado con amplificadores Lab.gruppen. Otras características incluyen clasificación IP65 para uso en exteriores, gabinetes moldeados para alta temperatura y opciones de colores personalizados. Todos los altavoces AMS incluyen un transformador de línea integrado.

Debido a que todos los modelos AMS son verdaderos altavoces de fuente puntual, pueden montarse horizontal o verticalmente sin afectar el rendimiento. Todos los modelos incluyen un yugo de montaje estándar; un soporte accesorio VariBall de múltiples ángulos está disponible como opción.

2. Avisos de seguridad

Aviso de seguridad de instalación

1. El usuario es responsable de fijar el hardware a la superficie para garantizar un funcionamiento seguro. Las fijaciones deben soportar el peso del producto. Consulte la página de especificaciones del manual para conocer los pesos adecuados. Consulte los códigos de construcción relevantes en su región para obtener más información sobre los métodos de fijación de hardware adecuados.

2. Algunos códigos de construcción regionales requieren el uso de un método secundario para asegurar los altavoces a las superficies para brindar la seguridad de un soporte de respaldo. Se debe conectar una línea de soporte secundaria desde el lazo de seguridad en la parte posterior del producto hasta un punto de origen en la pared. Consulte los códigos de construcción relevantes en su región.

3. Tannoy no se hace responsable de los daños causados por una instalación incorrecta.

Aviso de seguridad eléctrica: Para cumplir con la norma UL1480, se requiere un conducto flexible revestido de metal (BX) para la conexión al bloque de terminales para una conexión a tierra adecuada.

Nota de seguridad: Para cumplir con las regulaciones de seguridad contra incendios relevantes (es decir, BS 5839: 1998), se requiere que, en caso de incendio, esa falla del circuito al que está conectado el altavoz no ocurra antes de que se complete la evacuación del edificio. Las medidas adecuadas incluyen:

- Uso de bloques de terminales (para la conexión al primario) con un punto de fusión de no menos de 650 ° C, por ejemplo construidos con materiales cerámicos;
- Utilización de bornes de punto de fusión más bajo pero protegidos con aislamiento térmico;
- Uso de bloques de terminales de manera que, al fundirse, no se produzca un circuito abierto o un cortocircuito.

3. Desembalaje

Todos los productos de Tannoy se inspeccionan cuidadosamente antes del envío. Después de desembalarlo, inspeccione su producto para asegurarse de que no se hayan producido daños durante el transporte. En el improbable caso de daños, notifique a su distribuidor y conserve todos los materiales de envío, ya que su distribuidor puede requerir el envío de devolución.

4. Instalación

Instalación usando el soporte de yugo incluido

1. Fije el soporte del yugo a una superficie estructural adecuada utilizando un método de fijación adecuado.
2. Retire los embellecedores del yugo del producto para acceder a los puntos de fijación del soporte.

3. Configure la toma del transformador como se detalla en el Capítulo 5.
4. **Para instalación en interiores**(continúe con el paso 5 para la instalación en exteriores): Conecte el enchufe estilo euro a los cables, observando la polaridad correcta. Utilice los pines 1 (+) y 2 (-) para la conexión del altavoz. Utilice los pines 3 (-) y 4 (+) para la conexión de altavoces adicionales en una línea distribuida. NOTA: Apriete los pasadores 3 y 4 incluso si no se utilizan para evitar la vibración de los tornillos.
5. **Para instalación al aire libre:** Pase los cables del altavoz a través de la abertura en el cuello de la cubierta de entrada de cables incluida con el producto.

   Conecte el enchufe estilo euro a los cables, observando la polaridad correcta. Utilice los pines 1 (+) y 2 (-) para la conexión del altavoz. Utilice los pines 3 (-) y 4 (+) para la conexión de altavoces adicionales en una línea distribuida. NOTA: Apriete los pasadores 3 y 4 incluso si no se utilizan para evitar la vibración de los tornillos..

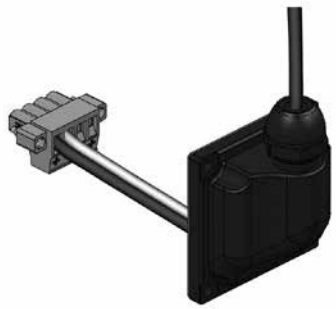

6. Coloque el altavoz dentro del soporte del yugo. Coloque los amortiguadores entre el soporte y el altavoz como se muestra. Fije con las fijaciones suministradas utilizando una llave Allen de 5 mm. Utilice los tornillos hexagonales más largos suministrados al montar el soporte del yugo.

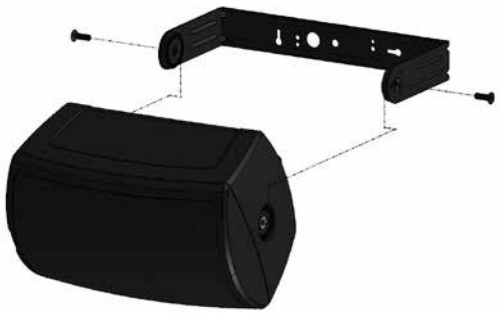

7. Conecte el enchufe euro al altavoz. Para la instalación en exteriores, coloque la tapa de entrada de cables con una llave Allen de 3 mm y los tornillos incluidos. Oriente la placa de cubierta de modo que la abertura del cuello mire hacia abajo para minimizar la entrada de humedad o partículas.
8. Conecte una línea de soporte secundaria a la pestaña de seguridad en la parte trasera del gabinete.

ES

Soporte VariBall de múltiples ángulos opcional

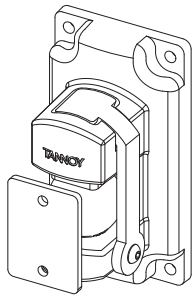

AMS 5 Multi-Angle Bracket

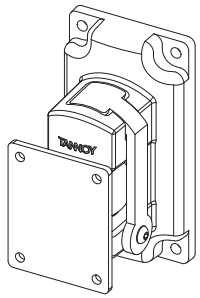

AMS 6 & 8 Multi-Angle Bracket

El soporte opcional de múltiples ángulos para accesorios utiliza un diseño de bola en el zócalo para permitir la orientación libre del altavoz en cualquier ángulo, ya sea en el eje horizontal o vertical. Si lo desea, la orientación del altavoz se puede cambiar fácilmente en minutos. Descargue la documentación del soporte accesorio AMS VariBall para obtener más detalles.

5. Configuración de tomas de transformador

1. El interruptor de derivación del transformador giratorio se encuentra directamente encima del conector de cableado.

   CRECAUCIÓN: EL ALTAVOZ SE SUMINISTRA CON EL INTERRUPTOR TAP EN MODO DE BAJA IMPEDANCIA. NUNCA CONECTE EL ALTAVOZ A UNA SALIDA DE AMPLIFICADOR DE 70/100 V MIENTRAS ESTÉ CONECTADO AL MODO DE BAJA IMPEDANCIA.

2. Coloque el interruptor giratorio en la posición adecuada para un funcionamiento de baja impedancia o para su uso en sistemas distribuidos de 70/100 V.

   Los modelos con controladores de 5 pulgadas están equipados con transformadores de 30 W. En aplicaciones de línea distribuida, el transformador se puede conectar a 30 W, 15 W y 7,5 W, con una derivación adicional de 3,75 W para sistemas de línea de 70 V.

   Los modelos con controladores de 6 y 8 pulgadas están equipados con transformadores de 60 W. En aplicaciones de línea distribuida, el transformador puede conectarse a 60 W, 30 W y 15 W, con una derivación adicional de 7,5 W para sistemas de línea de 70 V.

1. Introduction

Merci d'avoir acheté ce nouveau produit de la série AMS. Conçue pour les programmes vocaux et musicaux, la gamme Tannoy AMS offre une qualité sonore exceptionnelle et une fiabilité à long terme dans toutes les applications de montage en surface. La gamme AMS propose cinq modèles : trois avec une nouvelle génération de haut-parleurs Dual Concentric et deux avec une version améliorée de la technologie ICT de Tannoy. Tous les nouveaux pilotes ont une impédance nominale de 16 ohms pour une utilisation optimisée avec les amplificateurs Lab.gruppen. Les autres caractéristiques incluent l'indice de protection IP65 pour une utilisation en extérieur, des armoires moulées à haute température et des options de couleurs personnalisées. Toutes les enceintes AMS incluent un transformateur de ligne intégré.

Étant donné que tous les modèles AMS sont de véritables haut-parleurs à source ponctuelle, ils peuvent être montés horizontalement ou verticalement sans affecter les performances. Tous les modèles incluent un étrier de montage standard ; un support d'accessoire VariBall multi-angle est disponible en option.

2. Avis de sécurité

Avis de sécurité d'installation

1. L'utilisateur est responsable de la fixation du matériel à la surface pour assurer un fonctionnement sûr. Les fixations doivent supporter le poids du produit. Veuillez consulter la page des spécifications du manuel pour les poids appropriés. Veuillez consulter les codes de construction pertinents dans votre région pour plus d'informations sur les méthodes de fixation de matériel appropriées.
2. Certains codes de construction régionaux exigent l'utilisation d'une méthode secondaire de fixation des haut-parleurs aux surfaces pour assurer la sécurité d'un support de secours. Une ligne de support secondaire doit être attachée de la boucle de sécurité à l'arrière du produit à un point source sur le mur. Veuillez consulter les codes de construction pertinents dans votre région.
3. Tannoy ne sera pas tenu responsable des dommages causés par une installation incorrecte.

Avis de sécurité électrique : Pour se conformer à la norme UL1480, un conduit flexible blindé (BX) est requis pour la connexion au bornier pour une mise à la terre appropriée.

Remarque sur la sécurité : Afin de se conformer aux réglementations de sécurité incendie en vigueur (c'est-à-dire BS 5839:1998), il est nécessaire qu'en cas d'incendie, cette défaillance du circuit auquel le haut-parleur est connecté ne se produise pas avant que l'évacuation du bâtiment ne soit terminée. Les mesures appropriées comprennent :

- Utilisation de borniers (pour la connexion au primaire) avec un point de fusion d'au moins 650°C, par exemple construits à partir de matériaux céramiques ;
- Utilisation de borniers à point de fusion inférieur mais protégés par une isolation thermique ;
- Utilisation de borniers tels qu'à la fusion, il n'y ait pas de circuit ouvert ou de court-circuit.

3. Déballage

Chaque produit Tannoy est soigneusement inspecté avant expédition. Après le déballage, veuillez inspecter votre produit pour vous assurer qu'aucun dommage ne s'est produit pendant le transport. Dans le cas peu probable de dommages, veuillez en informer votre revendeur et conserver tous les matériaux d'expédition car votre revendeur peut exiger un retour.

4. Installation

Installation à l'aide du support de joug inclus

1. Fixez le support de joug sur une surface structurelle appropriée en utilisant une méthode de fixation appropriée.
2. Retirez les garnitures de fourche du produit pour accéder aux points de fixation du support..

3. Réglez la prise du transformateur comme détaillé au chapitre 5.
4. **Pour installation intérieure** (passez à l'étape 5 pour l'installation à l'extérieur) : Connectez la fiche de type euro aux fils, en respectant la polarité correcte. Utilisez les broches 1(+) et 2 (–) pour la connexion du haut-parleur. Utilisez les broches 3 (–) et 4 (+) pour la connexion de haut-parleurs supplémentaires dans une ligne distribuée. REMARQUE : Serrez les broches 3 et 4 même si elles ne sont pas utilisées pour éviter les vibrations des vis.
5. **Pour installation en extérieur:** Faites passer le(s) fil(s) du haut-parleur par l'ouverture dans le col du couvercle d'entrée de câble inclus avec le produit.

   Connectez la fiche de style euro aux fils, en respectant la polarité correcte. Utilisez les broches 1(+) et 2 (–) pour la connexion du haut-parleur. Utilisez les broches 3 (–) et 4 (+) pour la connexion de haut-parleurs supplémentaires dans une ligne distribuée. REMARQUE : Serrez les broches 3 et 4 même si elles ne sont pas utilisées pour éviter les vibrations des vis.

FR

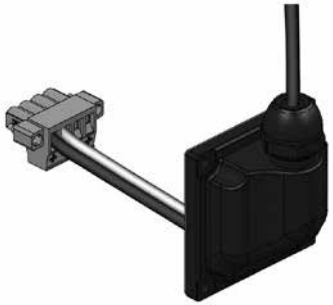

6. Placez le haut-parleur à l'intérieur du support d'étrier. Placez les tampons entre le support et le haut-parleur comme indiqué. Fixez avec les fixations fournies à l'aide d'une clé Allen de 5 mm. Utilisez les vis hexagonales plus longues fournies lors du montage du support d'étrier.

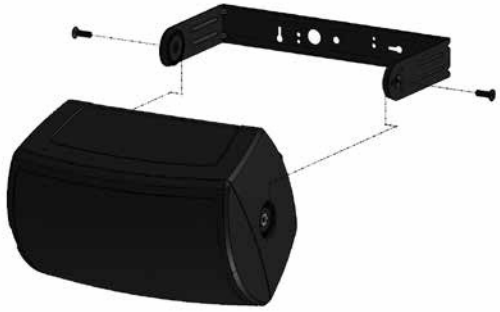

7. Connectez la fiche euro au haut-parleur. Pour une installation à l'extérieur, fixez le couvercle d'entrée de câble à l'aide d'une clé Allen de 3 mm et des vis fournies. Orientez le couvercle de manière à ce que l'ouverture du col soit orientée vers le bas afin de minimiser l'entrée d'humidité ou de particules.
8. Connectez une ligne de support secondaire à la languette de sécurité à l'arrière de l'armoire.

Support VariBall multi-angle en optionTLe support d'accessoires multi-angles en option utilise une conception à

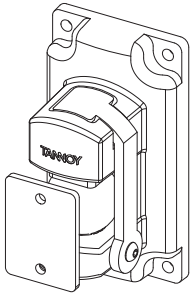

AMS 5 Multi-Angle Bracket

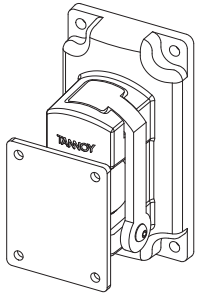

AMS 6 & 8 Multi-Angle Bracket

rotule pour permettre une orientation libre du haut-parleur à n'importe quel angle sur l'axe horizontal ou vertical. Si vous le souhaitez, l'orientation du haut-parleur peut être facilement modifiée en quelques minutes. Téléchargez la documentation du support d'accessoires AMS VariBall pour plus de détails.

5. Réglage des prises de transformateur

1. Le commutateur de dérivation du transformateur rotatif est situé directement au-dessus du connecteur de câblage.

   ATTENTION : LE HAUT-PARLEUR EST FOURNI AVEC LE TAP SWITCH EN MODE BASSE IMPEDANCE. NE JAMAIS CONNECTER LE HAUT-PARLEUR À UNE SORTIE AMPLIFICATEUR 70/100 V LORSQU'IL EST PASSÉ EN MODE BASSE IMPEDANCE.

2. Réglez le commutateur rotatif sur la position appropriée pour un fonctionnement à faible impédance ou pour une utilisation dans des systèmes distribués 70/100 V..

   Les modèles avec drivers de 5 pouces sont équipés de transformateurs de 30 W. Dans les applications de ligne distribuée, le transformateur peut être utilisé à 30 W, 15 W et 7,5 W, avec une prise supplémentaire de 3,75 W pour les systèmes de ligne 70 V.

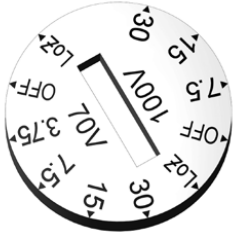

   Les modèles avec drivers de 6 pouces et 8 pouces sont équipés de transformateurs de 60 W. Dans les applications de ligne distribuée, le transformateur peut être utilisé à 60 W, 30 W et 15 W, avec une prise supplémentaire de 7,5 W pour les systèmes de ligne 70 V.

1. Einführung

Vielen Dank, dass Sie sich für dieses neue Produkt der AMS-Serie entschieden haben. Die Tannoy AMS-Reihe wurde sowohl für Sprach- als auch für Musikprogrammmaterial entwickelt und bietet außergewöhnliche Klangqualität und langfristige Zuverlässigkeit bei allen SMD-Anwendungen. Die AMS-Reihe bietet fünf Modelle: drei mit einer neuen Generation von Dual Concentric-Treibern und zwei mit einer verbesserten Version der ICT-Technologie von Tannoy. Alle neuen Treiber haben eine Nennimpedanz von 16 Ohm für eine optimierte Verwendung mit Lab.gruppen-Verstärkern. Weitere Merkmale sind die Schutzart IP65 für den Außeneinsatz, Hochtemperatur-Formgehäuse und kundenspezifische Farboptionen. Alle AMS-Lautsprecher verfügen über einen eingebauten Line-Übertrager.

Da alle AMS-Modelle echte Punktquellenlautsprecher sind, können sie horizontal oder vertikal montiert werden, ohne die Leistung zu beeinträchtigen. Alle Modelle verfügen über ein Standard-Montagejoch; optional ist eine VariBall-Zubehörhalterung mit mehreren Winkeln erhältlich.

FR

DE

2. Sicherheitshinweise

Sicherheitshinweis zur Installation

1. Der Benutzer ist dafür verantwortlich, die Hardware an der Oberfläche zu befestigen, um einen sicheren Betrieb zu gewährleisten. Die Befestigungen müssen das Gewicht des Produkts tragen. Die entsprechenden Gewichte entnehmen Sie bitte der Spezifikationsseite des Handbuchs. Weitere Informationen zu geeigneten Befestigungsmethoden für Beschläge finden Sie in den entsprechenden Bauvorschriften in Ihrer Region.

2. Einige regionale Bauvorschriften erfordern die Verwendung einer sekundären Methode zur Befestigung von Lautsprechern an Oberflächen, um die Sicherheit einer zusätzlichen Stütze zu gewährleisten. Eine sekundäre Stützleine sollte von der Sicherheitsschlaufe an der Rückseite des Produkts bis zu einem Quellpunkt an der Wand befestigt werden. Bitte konsultieren Sie die entsprechenden Bauvorschriften in Ihrer Region.

3. Tannoy haftet nicht für Schäden, die durch unsachgemäße Installation verursacht werden.

Hinweis zur elektrischen Sicherheit: Um den Standard UL1480 zu erfüllen, ist ein metallummantelter flexibler Schutzschlauch (BX) für den Anschluss an den Klemmenblock für eine ordnungsgemäße Erdung erforderlich.

Sicherheitshinweis: Um den einschlägigen Brandschutzbestimmungen (zB BS 5839:1998) zu entsprechen, ist es erforderlich, dass im Brandfall der Ausfall des Stromkreises, an den der Lautsprecher angeschlossen ist, nicht auftritt, bevor die Evakuierung des Gebäudes abgeschlossen ist. Geeignete Maßnahmen sind:

- Verwendung von Reihenklemmen (zum Anschluss an Primärseite) mit einem Schmelzpunkt von mindestens 650 °C, beispielsweise aus keramischen Materialien;
- Verwendung von Klemmenblöcken mit niedrigerem Schmelzpunkt, aber mit Wärmeisolierung geschützt;
- Verwendung von Reihenklemmen so, dass beim Schmelzen kein Leerlauf oder Kurzschluss auftritt.

3. Auspacken

Jedes Tannoy-Produkt wird vor dem Versand sorgfältig geprüft. Bitte überprüfen Sie Ihr Produkt nach dem Auspacken, um sicherzustellen, dass keine Transportschäden aufgetreten sind. Im unwahrscheinlichen Fall eines Schadens benachrichtigen Sie bitte Ihren Händler und bewahren Sie alle Versandmaterialien auf, da Ihr Händler möglicherweise eine Rücksendung verlangt.

4. Installation

Installation mit mitgelieferter Jochhalterung

1. Befestigen Sie die Jochhalterung mit einer geeigneten Befestigungsmethode an einer geeigneten strukturellen Oberfläche.
2. Entfernen Sie die Bügelverkleidungen vom Produkt, um an die Befestigungspunkte der Halterungen zu gelangen.

3. Stellen Sie den Transformatorabgriff wie in Kapitel 5 beschrieben ein.
4. **Für Innenaufstellung** (für Außeninstallation mit Schritt 5 fortfahren): Schließen Sie den Eurostecker an die Drähte an und achten Sie dabei auf die richtige Polarität. Verwenden Sie die Pins 1(+) und 2 (–) zum Anschluss des Lautsprechers. Verwenden Sie die Pins 3 (–) und 4 (+) zum Anschluss zusätzlicher Lautsprecher in einer verteilten Linie. HINWEIS: Ziehen Sie die Stifte 3 und 4 fest, auch wenn sie nicht verwendet werden, um Vibrationen der Schrauben zu vermeiden.
5. **Für Außenaufstellung:** Führen Sie das/die Lautsprecherkabel durch die Öffnung im Hals der mit dem Produkt gelieferten Kabeleinführungsabdeckung.

   Schließen Sie den Eurostecker an die Drähte an und achten Sie dabei auf die richtige Polarität. Verwenden Sie die Pins 1(+) und 2 (–) zum Anschluss des Lautsprechers. Verwenden Sie die Pins 3 (–) und 4 (+) zum Anschluss zusätzlicher Lautsprecher in einer verteilten Linie. HINWEIS: Ziehen Sie die Stifte 3 und 4 fest, auch wenn sie nicht verwendet werden, um Vibrationen der Schrauben zu vermeiden.

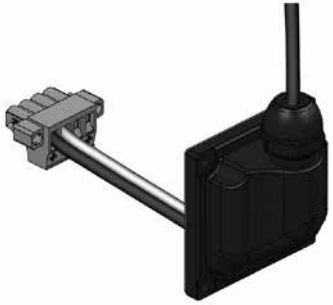

6. Platzieren Sie den Lautsprecher in der Jochhalterung. Puffer wie abgebildet zwischen Halterung und Lautsprecher positionieren. Mit den mitgelieferten Befestigungen mit einem 5 mm Inbusschlüssel befestigen. Verwenden Sie bei der Montage der Bügelhalterung die mitgelieferten längeren Sechskantschrauben.

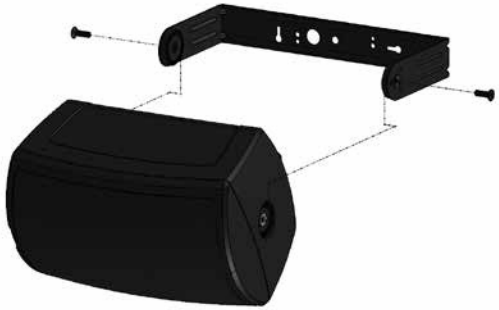

7. Verbinden Sie den Eurostecker mit dem Lautsprecher. Bei Außenmontage befestigen Sie die Kabeleinführungsabdeckung mit einem 3 mm Inbusschlüssel und den mitgelieferten Schrauben. Richten Sie die Abdeckplatte so aus, dass die Halsöffnung nach unten zeigt, um das Eindringen von Feuchtigkeit oder Partikeln zu minimieren.
8. Schließen Sie eine sekundäre Stützleitung an die Sicherheitslasche an der Rückseite des Schranks an.

Optionale VariBall-Halterung mit mehreren Winkeln

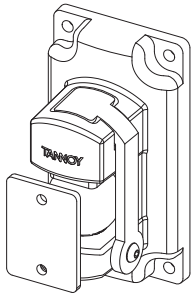

AMS 5 Multi-Angle Bracket

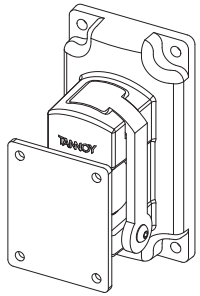

AMS 6 & 8 Multi-Angle Bracket

DE

Die optionale Multi-Winkel-Zubehörhalterung verwendet ein Kugel-in-Sockel-Design, um eine freie Ausrichtung des Lautsprechers in jedem Winkel entweder auf der horizontalen oder vertikalen Achse zu ermöglichen. Auf Wunsch kann die Lautsprecherausrichtung innerhalb von Minuten einfach geändert werden. Laden Sie die Dokumentation zur AMS VariBall-Zubehörhalterung herunter, um weitere Informationen zu erhalten.

5. Transformatorabgriffe einstellen

1. Der Transformator-Drehschalter befindet sich direkt über dem Kabelstecker..

   ACHTUNG: DER LAUTSPRECHER WIRD MIT DEM TAP-SCHALTER IM NIEDRIGEN IMPEDANZMODUS GELIEFERT. VERBINDEN SIE NIEMALS DEN LAUTSPRECHER AN EINEN 70/100 V VERSTÄRKERAUSGANG, WÄHREND SIE IN DEN NIEDRIGEN IMPEDANZ-MODUS GESCHALTET IST.

2. Modelle mit 5-Zoll-Treibern sind mit 30-W-Übertragern ausgestattet. In dezentralen Netzanwendungen kann der Transformator mit 30 W, 15 W und 7,5 W angezapft werden, mit einer zusätzlichen 3,75 W-Anzapfung für 70-V-Netze.

   Los modelos con controladores de 5 pulgadas están equipados con transformadores de 30 W. En aplicaciones de línea distribuida, el transformador se puede conectar a 30 W, 15 W y 7,5 W, con una derivación adicional de 3,75 W para sistemas de línea de 70 V.

   Modelle mit 6-Zoll- und 8-Zoll-Treibern sind mit 60-W-Übertragern ausgestattet. In dezentralen Netzanwendungen kann der Transformator mit 60 W, 30 W und 15 W angezapft werden, mit einer zusätzlichen 7,5 W-Anzapfung für 70-V-Netze.

1. Introdução

Obrigado por adquirir este novo produto da série AMS. Projetada para material de programa de fala e música, a linha Tannoy AMS oferece qualidade sonora excepcional e confiabilidade de longo prazo em todas as aplicações de montagem em superfície. A linha AMS oferece cinco modelos: três apresentando uma nova geração de drivers Dual Concêntricos e dois com uma versão aprimorada da tecnologia ICT da Tannoy. Todos os novos drivers têm impedância nominal de 16 ohms para uso otimizado com amplificadores Lab.gruppen. Outros recursos incluem classificação IP65 para uso externo, gabinetes moldados para alta temperatura e opções de cores personalizadas. Todos os alto-falantes AMS incluem um transformador de linha embutido.

Como todos os modelos AMS são verdadeiros alto-falantes de fonte pontual, eles podem ser montados horizontal ou verticalmente sem afetar o desempenho. Todos os modelos incluem um garfo de montagem padrão; um suporte de acessório VariBall multi-ângulo está disponível como opcional.

2. Avisos de Segurança

Aviso de segurança de instalação

1. O usuário é responsável por fixar o hardware à superfície para garantir uma operação segura. As fixações devem suportar o peso do produto. Consulte a página de especificações do manual para os pesos apropriados. Consulte os códigos de construção relevantes em sua região para obter mais informações sobre os métodos de fixação de hardware adequados.
2. Alguns códigos de construção regionais exigem o uso de um método secundário de fixação de alto-falantes em superfícies para fornecer a segurança de um suporte de backup. Uma linha de suporte secundária deve ser conectada do laço de segurança na parte traseira do produto a um ponto de origem na parede. Consulte os códigos de construção relevantes em sua região.
3. A Tannoy não será responsabilizada por quaisquer danos causados pela instalação incorreta.

Aviso de segurança elétrica: Para estar em conformidade com o padrão UL1480, um conduíte flexível revestido de metal (BX) é necessário para conexão ao bloco de terminais para aterramento adequado.

Nota de segurança: Para cumprir os regulamentos de segurança contra incêndio relevantes (por exemplo, BS 5839: 1998), é necessário que, em caso de incêndio, a falha do circuito ao qual o alto-falante está conectado não ocorra antes que a evacuação do edifício seja concluída. As medidas adequadas incluem:

- Uso de blocos de terminais (para conexão ao primário) com um ponto de fusão não inferior a 650 ° C, por exemplo, construídos com materiais cerâmicos;
- Uso de blocos de terminais de baixo ponto de fusão, mas protegidos com isolamento térmico;
- Uso de blocos de terminais de forma que, ao derreter, não ocorra um circuito aberto ou um curto-circuito.

3. Desempacotar

Cada produto Tannoy é inspecionado cuidadosamente antes do envio. Após desembalar, inspecione seu produto para garantir que nenhum dano tenha ocorrido durante o transporte. No caso improvável de danos, notifique seu revendedor e guarde todos os materiais de envio, pois o revendedor pode exigir a devolução.

4. Instalação

Instalação usando o suporte de garfo incluído

1. Fixe o suporte do garfo em uma superfície estrutural apropriada usando um método de fixação adequado.
2. Remova as guarnições do garfo do produto para acessar os pontos de fixação do suporte.

3. Defina a derivação do transformador conforme detalhado no Capítulo 5.
4. **Para instalação interna** (prossiga para a etapa 5 para instalação ao ar livre): Conecte o plugue estilo euro aos fios, observando a polaridade correta. Use os pinos 1 (+) e 2 (-) para a conexão do alto-falante. Use os pinos 3 (-) e 4 (+) para conexão de alto-falantes adicionais em uma linha distribuída. NOTA: Aperte os pinos 3 e 4, mesmo se não forem usados, para evitar a vibração dos parafusos.
5. **Para instalação ao ar livre:** Passe o (s) fio (s) do alto-falante pela abertura no pescoço da tampa de entrada do cabo incluída com o produto.

   Conecte o plugue estilo euro aos fios, observando a polaridade correta. Use os pinos 1 (+) e 2 (-) para a conexão do alto-falante. Use os pinos 3 (-) e 4 (+) para conexão de alto-falantes adicionais em uma linha distribuída. NOTA: Aperte os pinos 3 e 4, mesmo se não forem usados, para evitar a vibração dos parafusos.

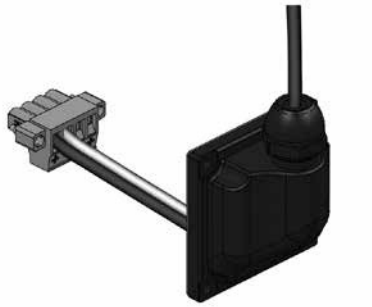

6. Coloque o alto-falante dentro do suporte do garfo. Posicione os buffers entre o suporte e o alto-falante conforme mostrado. Fixe com os fixadores fornecidos usando uma chave Allen de 5 mm. Use os parafusos sextavados mais longos fornecidos ao montar o suporte do garfo.

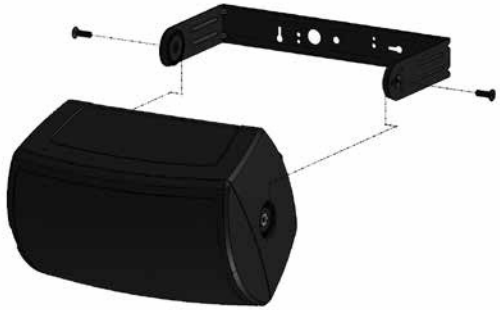

7. Conecte o plugue do euro ao alto-falante. Para instalação ao ar livre, prenda a tampa da entrada do cabo usando uma chave Allen de 3 mm e os parafusos incluídos. Oriente a placa de cobertura de forma que a abertura do gargalo fique voltada para baixo para minimizar a entrada de umidade ou partículas.
8. Conecte uma linha de suporte secundária à guia de segurança na parte traseira do gabinete.

PT

Suporte VariBall multi-ângulo opcional

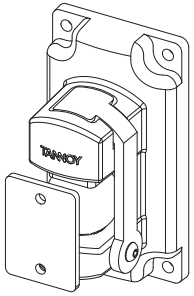

AMS 5 Multi-Angle Bracket

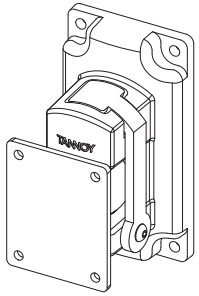

AMS 6 & 8 Multi-Angle Bracket

O suporte de acessório multi-ângulo opcional utiliza um design de encaixe de esfera para permitir a orientação livre do alto-falante em qualquer ângulo no eixo horizontal ou vertical. Se desejar, a orientação do alto-falante pode ser facilmente alterada em minutos. Baixe a documentação do suporte acessório AMS VariBall para obter mais detalhes.

5. Configurando torneiras do transformador

1. A chave de derivação do transformador rotativo está localizada diretamente acima do conector da fiação.

   CUIDADO: O ALTO-FALANTE É FORNECIDO COM O INTERRUPTOR DE TOMADA NO MODO DE BAIXA IMPEDÂNCIA. NUNCA CONECTE O ALTO-FALANTE A UMA SAÍDA DE AMPLIFICADOR DE 70/100 V QUANDO ESTIVER NO MODO DE BAIXA IMPEDÂNCIA.

2. Defina a chave rotativa para a posição apropriada para operação de baixa impedância ou para uso em sistemas distribuídos de 70/100 V.

   Modelos com drivers de 5 polegadas são equipados com transformadores de 30 W. Em aplicações de linha distribuída, o transformador pode ser derivado em 30 W, 15 W e 7,5 W, com uma derivação adicional de 3,75 W para sistemas de linha de 70 V.

   Modelos com drivers de 6 e 8 polegadas são equipados com transformadores de 60W. Em aplicações de linha distribuída, o transformador pode ser derivado em 60 W, 30 W e 15 W, com uma derivação adicional de 7,5 W para sistemas de linha de 70 V.

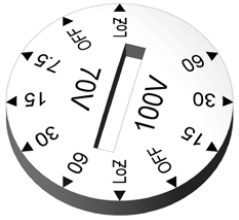

1. Introduzione

Grazie per aver acquistato questo nuovo prodotto della serie AMS. Progettata sia per materiale vocale che musicale, la gamma Tannoy AMS offre una qualità sonora eccezionale e un'affidabilità a lungo termine in tutte le applicazioni a montaggio superficiale. La gamma AMS offre cinque modelli: tre dotati di una nuova generazione di driver Dual Concentric e due con una versione migliorata della tecnologia ICT di Tannoy. Tutti i nuovi driver hanno un'impedenza nominale di 16 ohm per un uso ottimizzato con gli amplificatori Lab.gruppen. Altre caratteristiche includono il grado di protezione IP65 per uso esterno, armadi stampati ad alta temperatura e opzioni di colore personalizzate. Tutti gli altoparlanti AMS includono un trasformatore di linea integrato.

Poiché tutti i modelli AMS sono veri altoparlanti point-source, possono essere montati orizzontalmente o verticalmente senza influire sulle prestazioni. Tutti i modelli includono un giogo di montaggio standard; una staffa accessoria VariBall multi-angolo è disponibile come opzione.

2. Avvisi di sicurezza

Avviso di sicurezza per l'installazione

1. L'utente è responsabile del fissaggio dell'hardware alla superficie per garantire un funzionamento sicuro. I fissaggi devono supportare il peso del prodotto. Si prega di consultare la pagina delle specifiche del manuale per i pesi appropriati. Consultare i codici di costruzione pertinenti nella propria regione per ulteriori informazioni sui metodi di fissaggio dell'hardware idonei.
2. Alcuni codici di costruzione regionali richiedono l'uso di un metodo secondario per fissare gli altoparlanti alle superfici per fornire la sicurezza di un supporto di backup. Una linea di supporto secondaria deve essere collegata dall'anello di sicurezza sul retro del prodotto a un punto sorgente sulla parete. Si prega di consultare i codici di costruzione pertinenti nella propria regione.
3. Tannoy non sarà ritenuta responsabile per eventuali danni causati da un'errata installazione.

Avviso di sicurezza elettrica: Per essere conforme allo standard UL1480, è necessario un condotto flessibile rivestito in metallo (BX) per il collegamento alla morsettiera per una corretta messa a terra.

Nota di sicurezza: Al fine di ottemperare alle relative norme di sicurezza antincendio (es. BS 5839:1998), è necessario che, in caso di incendio, il guasto del circuito a cui è collegato l'altoparlante non si verifichi prima che l'evacuazione dell'edificio sia completata. Le misure adatte includono:

- Utilizzo di morsettiere (per il collegamento al primario) con punto di fusione non inferiore a 650°C, ad esempio costruite con materiali ceramici;
- Utilizzo di morsettiere a punto di fusione inferiore ma protette con isolamento termico;
- Utilizzo di morsettiere tali che, alla fusione, non si verifichi un circuito aperto o un cortocircuito.

3. Disimballaggio

Ogni prodotto Tannoy viene accuratamente ispezionato prima della spedizione. Dopo aver disimballato, ispezionare il prodotto per assicurarsi che non si siano verificati danni durante il trasporto. Nell'improbabile eventualità di danni, informare il rivenditore e conservare tutti i materiali di spedizione poiché il rivenditore potrebbe richiedere la spedizione di ritorno.

4. Installazione

Installazione utilizzando la staffa del giogo inclusa

1. Fissare la staffa del giogo su una superficie strutturale adeguata utilizzando un metodo di fissaggio adeguato.
2. Rimuovere i rivestimenti del giogo dal prodotto per accedere ai punti di fissaggio della staffa.

PT

IT

3. Impostare la presa del trasformatore come descritto nel capitolo 5..
4. **Per installazione interna** (procedere al punto 5 per l'installazione all'esterno): Collegare la spina tipo euro ai fili, osservando la corretta polarità. Utilizzare i pin 1(+) e 2 (–) per il collegamento dell'altoparlante. Utilizzare i pin 3 (–) e 4 (+) per il collegamento di altoparlanti aggiuntivi in una linea distribuita. NOTA: Serrare i perni 3 e 4 anche se non utilizzati per evitare vibrazioni delle viti.
5. **Per installazione all'aperto:** Far passare il/i cavo/i dell'altoparlante attraverso l'apertura nel collo del coperchio dell'ingresso cavi incluso con il prodotto.

   Collegare la spina tipo euro ai fili, osservando la corretta polarità. Utilizzare i pin 1(+) e 2 (–) per il collegamento dell'altoparlante. Utilizzare i pin 3 (–) e 4 (+) per il collegamento di altoparlanti aggiuntivi in una linea distribuita. NOTA: Serrare i perni 3 e 4 anche se non utilizzati per evitare vibrazioni delle viti.

6. Posizionare l'altoparlante all'interno della staffa del giogo. Posizionare i buffer tra la staffa e l'altoparlante come mostrato. Fissare con i fissaggi forniti utilizzando una chiave a brugola da 5 mm. Utilizzare le viti esagonali più lunghe in dotazione per il montaggio della staffa del giogo.

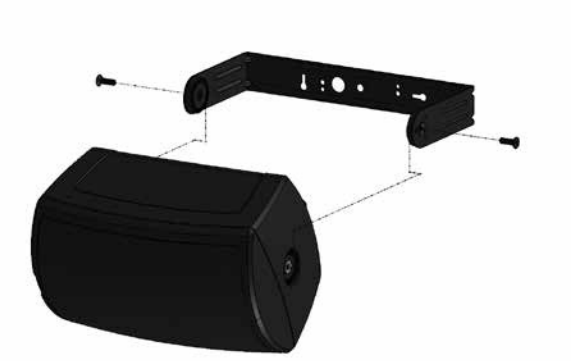

7. Collegare la spina euro all'altoparlante. Per l'installazione all'aperto, fissare il coperchio dell'ingresso del cavo utilizzando una chiave a brugola da 3 mm e le viti incluse. Orientare la piastra di copertura in modo che l'apertura del collo sia rivolta verso il basso per ridurre al minimo l'ingresso di umidità o particolato.
8. Collegare una linea di supporto secondaria alla linguetta di sicurezza sul retro dell'armadio.

Staffa VariBall multi-angolo opzionale

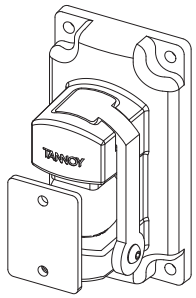

AMS 5 Multi-Angle Bracket

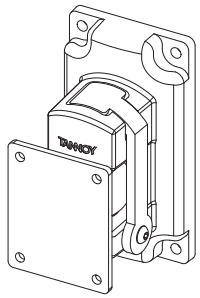

AMS 6 & 8 Multi-Angle Bracket

La staffa per accessori multi-angolo opzionale utilizza un design a sfera per consentire il libero orientamento dell'altoparlante a qualsiasi angolazione sull'asse orizzontale o verticale. Se lo si desidera, l'orientamento dell'altoparlante può essere facilmente modificato in pochi minuti. Scarica la documentazione della staffa accessoria AMS VariBall per maggiori dettagli..

5. Impostazione dei rubinetti del trasformatore

1. L'interruttore di presa del trasformatore rotante si trova direttamente sopra il connettore del cablaggio.

   ATTENZIONE: L'ALTOPARLANTE VIENE FORNITO CON IL TAP SWITCH IN MODALITÀ BASSA IMPEDENZA. NON COLLEGARE MAI L'ALTOPARLANTE A UN'USCITA DELL'AMPLIFICATORE 70/100 V QUANDO SI È PASSATA ALLA MODALITÀ A BASSA IMPEDENZA.

2. Impostare l'interruttore rotante nella posizione appropriata per il funzionamento a bassa impedenza o per l'uso in sistemi distribuiti a 70/100 V.

   I modelli con driver da 5 pollici sono dotati di trasformatori da 30 W. Nelle applicazioni di linea distribuita, il trasformatore può essere prelevato a 30 W, 15 W e 7.5 W, con un'ulteriore presa di 3,75 W per sistemi di linea a 70 V.

   I modelli con driver da 6 pollici e 8 pollici sono dotati di trasformatori da 60 W. Nelle applicazioni di linea distribuita, il trasformatore può essere prelevato a 60 W, 30 W e 15 W, con un'ulteriore presa di 7,5 W per sistemi di linea a 70 V.

IT

1. Invoering

Dank u voor uw aankoop van dit nieuwe product uit de AMS-serie. Ontworpen voor zowel spraak- als muziekprogrammamateriaal, biedt het Tannoy AMS-assortiment uitzonderlijke sonische kwaliteit en langdurige betrouwbaarheid in alle toepassingen voor oppervlaktemontage. Het AMS-assortiment biedt vijf modellen: drie met een nieuwe generatie Dual Concentric-drivers en twee met een verbeterde versie van Tannoy's ICT-technologie. Alle nieuwe drivers hebben een nominale impedantie van 16 ohm voor optimaal gebruik met Lab.gruppen-versterkers. Andere kenmerken zijn IP65-classificatie voor gebruik buitenshuis, gegoten kasten voor hoge temperaturen en aangepaste kleuropties. Alle AMS-luidsprekers hebben een ingebouwde lijntransformator.

Omdat alle AMS-modellen echte puntbronluidsprekers zijn, kunnen ze horizontaal of verticaal worden gemonteerd zonder de prestaties te beïnvloeden. Alle modellen zijn voorzien van een standaard montagejuk; een meerhoekige VariBall-accessoirebeugel is als optie verkrijgbaar.

2. Veiligheidskennisgevingen

Veiligheidsmededeling bij installatie:

1. De gebruiker is verantwoordelijk voor het bevestigen van de hardware aan het oppervlak om een veilige werking te garanderen. De bevestigingen moeten het gewicht van het product kunnen dragen. Raadpleeg de specificatiepagina van de handleiding voor de juiste gewichten. Raadpleeg de relevante constructiecodes in uw regio voor meer informatie over geschikte bevestigingsmethoden voor hardware.
2. Sommige regionale constructiecodes vereisen het gebruik van een secundaire methode om luidsprekers aan oppervlakken te bevestigen om een back-up ondersteuning te bieden. Een secundaire steunlijn moet worden bevestigd vanaf de veiligheidslus aan de achterkant van het product naar een bronpunt op de muur. Raadpleeg de relevante bouwcodes in uw regio.
3. Tannoy is niet verantwoordelijk voor eventuele schade veroorzaakt door een onjuiste installatie.

Kennisgeving elektrische veiligheid: Om te voldoen aan de norm UL1480 is een met metaal beklede flexibele leiding (BX) vereist voor aansluiting op het aansluitblok voor een goede aarding.

Veiligheidsopmerking: Om te voldoen aan de relevante brandveiligheidsvoorschriften (bijv. BS 5839:1998), is het vereist dat in geval van brand de storing van het circuit waarop de luidspreker is aangesloten niet optreedt voordat de ontruiming van het gebouw is voltooid. Geschikte maatregelen zijn onder meer:

- Gebruik van klemmenblokken (voor aansluiting op primair) met een smeltpunt van minimaal 650°C, bijvoorbeeld opgebouwd uit keramische materialen;
- Gebruik van aansluitblokken met een lager smeltpunt maar beschermd met thermische isolatie;
- Gebruik van klemmenblokken zodanig dat bij het smelten geen open circuit of kortsluiting optreedt.

3. Uitpakken

Elk Tannoy product wordt voor verzending zorgvuldig gecontroleerd. Inspecteer uw product na het uitpakken om er zeker van te zijn dat er geen schade is opgetreden tijdens het transport. In het onwaarschijnlijke geval van schade, neem dan contact op met uw dealer en bewaar alle verzendmaterialen, aangezien uw dealer mogelijk retourzending nodig heeft.

4. Installatie

Installatie met behulp van de meegeleverde jukbeugel

1. Bevestig de jukbeugel op een geschikt structureel oppervlak met behulp van een geschikte bevestigingsmethode.
2. Verwijder de jukranden van het product om toegang te krijgen tot de bevestigingspunten van de beugel..

3. Stel de transformatorkraan in zoals beschreven in hoofdstuk 5..
4. **Voor installatie binnenshuis** (ga verder naar stap 5 voor installatie buitenshuis): Sluit de euro-stekker aan op de draden en let daarbij op de juiste polariteit. Gebruik pin 1(+) en 2 (–) voor het aansluiten van de luidspreker. Gebruik pin 3 (–) en 4 (+) voor aansluiting van extra luidsprekers in een gedistribueerde lijn. OPMERKING: Draai de pennen 3 en 4 vast, ook als ze niet worden gebruikt, om trillingen van de schroeven te voorkomen.
5. **Voor buitenopstelling:** Voer de luidsprekerkabel(s) door de opening in de hals van het kabelinvoerdeksel dat bij het product is geleverd.

   Sluit de euro-stekker aan op de draden en let daarbij op de juiste polariteit. Gebruik pin 1(+) en 2 (–) voor het aansluiten van de luidspreker. Gebruik pin 3 (–) en 4 (+) voor aansluiting van extra luidsprekers in een gedistribueerde lijn. OPMERKING: Draai de pennen 3 en 4 vast, ook als ze niet worden gebruikt, om trillingen van de schroeven te voorkomen..

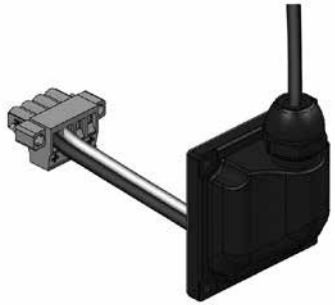

6. Plaats de luidspreker in de jukbeugel. Plaats buffers tussen beugel en luidspreker zoals afgebeeld. Bevestig met meegeleverde bevestigingen met een 5 mm inbussleutel. Gebruik de langere zeskantschroeven die zijn meegeleverd bij het monteren van de jukbeugel.

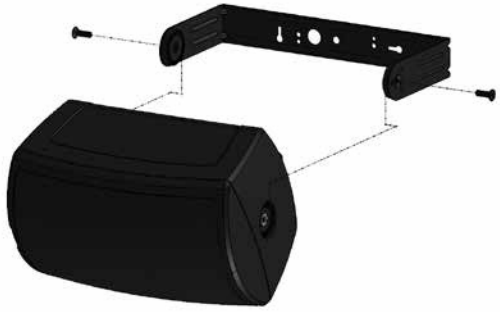

7. Sluit de eurostekker aan op de luidspreker. Voor installatie buitenshuis bevestigt u de kabelinvoerafdekking met een inbussleutel van 3 mm en de meegeleverde schroeven. Richt de afdekplaat zodanig dat de halsopening naar beneden is gericht om het binnendringen van vocht of deeltjes tot een minimum te beperken.
8. Sluit een secundaire steunlijn aan op het veiligheidslipje aan de achterkant van de kast.

NL

Optionele VariBall-beugel met meerdere hoeken

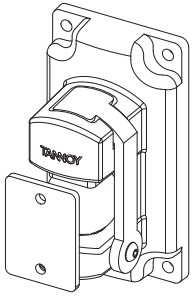

AMS 5 Multi-Angle Bracket

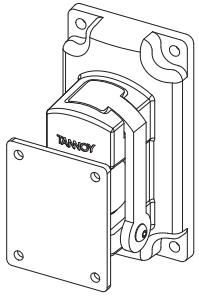

AMS 6 & 8 Multi-Angle Bracket

De optionele accessoirebeugel met meerdere hoeken maakt gebruik van een ball-in-socket-ontwerp om een vrije oriëntatie van de luidspreker onder elke hoek op de horizontale of verticale as mogelijk te maken. Indien gewenst kan de luidsprekeroriëntatie eenvoudig binnen enkele minuten worden gewijzigd. Download de documentatie van de AMS VariBall-accessoirebeugel voor meer details.

5. Transformatorkranen instellen

1. De draaischakelaar van de transformator bevindt zich direct boven de bedradingsconnector.

   LET OP: DE LUIDSPREKER WORDT GELEVERD MET DE KRAANSCHAKELAAR IN LAGE IMPEDANTIEMODUS. SLUIT DE LUIDSPREKER NOOIT AAN OP EEN 70/100 V VERSTERKERUITGANG WANNEER INGESCHAKELD OP DE LAGE IMPEDANTIEMODUS.

2. Zet de draaischakelaar in de juiste stand voor gebruik met lage impedantie of voor gebruik in 70/100 V gedistribueerde systemen.

   Modellen met 5-inch drivers zijn uitgerust met 30 W transformatoren. In gedistribueerde lijntoepassingen kan de transformator worden afgetakt op 30 W, 15 W en 7,5 W, met een extra aftakking van 3,75 W voor 70 V-lijnsystemen..

   Modellen met 6-inch en 8-inch drivers zijn uitgerust met 60W-transformatoren. In gedistribueerde lijntoepassingen kan de transformator worden afgetakt op 60 W, 30 W en 15 W, met een extra 7,5 W-aftakking voor 70 V-lijnsystemen.

1. Introduktion

Tack för att du köpte den här nya AMS-serien. Tannoy AMS-serien är utformad för både tal- och musikprogrammaterial och ger exceptionell ljudkvalitet och långsiktig tillförlitlighet i alla ytmonterade applikationer. AMS-serien erbjuder fem modeller: tre med en ny generation Dual Concentric-drivrutiner och två med en förbättrad version av Tannoys IKT-teknik. Alla nya drivrutiner har 16 ohm nominell impedans för optimerad användning med Lab.gruppen-förstärkare. Andra funktioner inkluderar IP65-klassificering för utomhusbruk, högtemperaturgjutna skåp och anpassade färgalternativ. Alla AMS-högtalare har en inbyggd linjetransformator.

Eftersom alla AMS-modeller är sanna punkthögtalare kan de monteras horisontellt eller vertikalt utan att det påverkar prestandan. Alla modeller har ett standard monteringsok; ett tillbehörsfäste VariBall med flera vinklar finns som tillval.

2. Säkerhetsanvisningar

Installationssäkerhetsmeddelande

1. Användaren ansvarar för att fästa hårdvaran på ytan för att säkerställa säker drift. Fästningarna måste bära produktens vikt. Se manualens specifikationssida för lämpliga vikter. Se de relevanta konstruktionskoderna i din region för mer information om lämpliga fixeringsmetoder för hårdvara.

2. Vissa regionala konstruktionskoder kräver användning av en sekundär metod för att säkra högtalarna på ytorna för att säkerställa säkerhetskopiering. En sekundär stödlinje ska fästas från säkerhetsöglan på produktens baksida till en källpunkt på väggen. Se de relevanta konstruktionskoderna i din region.

3. Tannoy kommer inte att hållas ansvarig för skador som orsakats av felaktig installation.

Meddelande om elektrisk säkerhet: För att uppfylla standarden UL1480 krävs metallbelagd flexibel ledning (BX) för anslutning till kopplingsplinten för korrekt jordning.

Säkerhetsanmärkning: För att uppfylla gällande brandsäkerhetsbestämmelser (dvs. BS 5839: 1998) krävs det att brand vid kretsen till vilken högtalaren är ansluten inte inträffar innan evakueringen av byggnaden är klar. Lämpliga åtgärder inkluderar::

- Användning av kopplingsplintar (för anslutning till primär) med en smältpunkt av inte mindre än 650 ° C, till exempel konstruerad av keramiska material;
- Användning av kopplingsplintar med lägre smältpunkt men skyddad med värmeisolering;
- Användning av kopplingsplintar så att en öppen krets eller kortslutning inte uppstår vid smältning.

3. Uppackning

Varje Tannoy-produkt inspekteras noggrant före leverans. Efter uppackning, kontrollera din produkt för att se till att inga skador har uppstått under transporten. Vänligen meddela din återförsäljare och spara allt fraktmaterial i den osannolika händelsen, eftersom din återförsäljare kan behöva returer.

4. Installation

Installation med medföljande okfäste

1. Fäst okfästet på en lämplig strukturell yta med en lämplig fixeringsmetod.
2. Ta bort oklistarna från produkten för att komma åt fästpunkterna..

NL

SE

3. Ställ in transformatorkranen enligt beskrivningen i kapitel 5..
4. **För installation inomhus** (fortsätt till steg 5 för utomhusinstallation): Anslut kontakten i euro-stil till kablarna och observera korrekt polaritet. Använd stift 1 (+) och 2 (-) för anslutning av högtalaren. Använd stift 3 (-) och 4 (+) för anslutning av ytterligare högtalare i en distribuerad linje. OBS: Dra åt stiften 3 och 4 även om de inte används för att förhindra vibrationer i skruvarna.
5. **För utomhusinstallation:** Mata högtalarkabeln genom öppningen i nacken på kabelinföringsskyddet som medföljer produkten.

   Anslut kontakten i euroform till kablarna och observera korrekt polaritet. Använd stift 1 (+) och 2 (-) för anslutning av högtalaren. Använd stift 3 (-) och 4 (+) för anslutning av ytterligare högtalare i en distribuerad linje. OBS: Dra åt stiften 3 och 4 även om de inte används för att förhindra vibrationer i skruvarna.

6. Placera högtalaren inuti okfästet. Placera buffertar mellan fäste och högtalare enligt bilden. Fäst med bifogade fästen med en 5 mm insexnyckel. Använd de längre sexkantskruvarna som medföljer när du monterar okfästet.

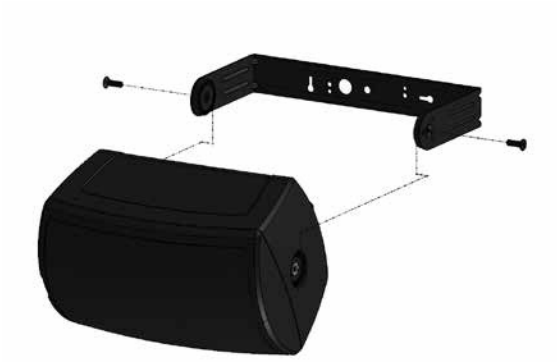

7. Anslut eurokontakten till högtalaren. För utomhusinstallation, fäst kabelgenomföringsskyddet med en 3 mm insexnyckel och medföljande skruvar. Rikta täckplattan så att halsöppningen är vänd nedåt för att minimera inträde av fukt eller partiklar.
8. Anslut en sekundär stödlinje till säkerhetsfliken på baksidan av skåpet.

Tillval med flera vinklar VariBall-fäste

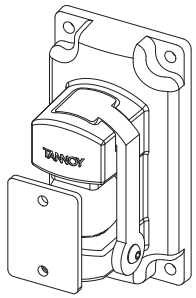

AMS 5 Multi-Angle Bracket

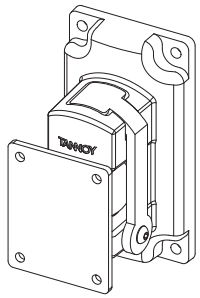

AMS 6 & 8 Multi-Angle Bracket

Tillbehörsfästet med flera vinklar som tillval använder en kul-i-sockel-design för att möjliggöra fri orientering av högtalaren i valfri vinkel antingen på den horisontella eller vertikala axeln. Om så önskas kan högtalarens orientering enkelt ändras inom några minuter. Ladda ner AMS VariBall tillbehörsfäste för mer information.

5. Ställa in kranar för transformator

1. Den roterande omkopplaren för transformatoruttag är placerad direkt ovanför ledningsanslutningen.

   FÖRSIKTIGHET: HÖGTALARE LEVERERAS MED KRANSBRYTARE I LÅG IMPEDANSLÄGE. ANSLUT ALDRIG HÖGTALAREN TILL EN 70/100 V FÖRSTÄRKARE UTGÅNGSNÄR DEN BYTTAS TILL LÅG IMPEDANSLÄGE.

2. Ställ vridomkopplaren i rätt läge för drift med låg impedans eller för användning i 70/100 V distribuerade system..

   Modeller med 5-tums drivrutiner är utrustade med 30 W transformatorer. I applikationer med distribuerad linje kan transformatorn utnyttjas med 30 W, 15 W och 7,5 W, med ytterligare 3,75 W-kran för 70 V-ledningssystem.

   Modeller med 6-tums och 8-tums drivrutiner är utrustade med 60 W-transformatorer. I applikationer med distribuerad linje kan transformatorn utnyttjas vid 60 W, 30 W och 15 W, med ytterligare 7,5 W-kran för 70 V-ledningssystem.

SE

1. Wprowadzenie

Dziękujemy za zakup nowego produktu z serii AMS. Przeznaczone zarówno do materiałów programowych mowy, jak i muzycznej, seria Tannoy AMS zapewnia wyjątkową jakość dźwięku i długoterminową niezawodność we wszystkich zastosowaniach do montażu powierzchniowego. Gama AMS obejmuje pięć modeli: trzy z nową generacją przetworników Dual Concentric oraz dwa z ulepszoną wersją technologii ICT Tannoya. Wszystkie nowe przetworniki mają impedancję nominalną 16 omów dla optymalnego wykorzystania ze wzmacniaczami Lab.gruppen. Inne funkcje obejmują stopień ochrony IP65 do użytku na zewnątrz, obudowy formowane w wysokiej temperaturze i niestandardowe opcje kolorów. Wszystkie głośniki AMS mają wbudowany transformator liniowy.

Ponieważ wszystkie modele AMS są prawdziwymi głośnikami punktowymi, można je montować poziomo lub pionowo bez wpływu na wydajność. Wszystkie modele zawierają standardowe jarzmo montażowe; jako opcja dostępny jest wielokątny wspornik akcesoriów VariBall.

2. Uwagi dotyczące bezpieczeństwa

Uwaga dotycząca bezpieczeństwa instalacji

1. Użytkownik jest odpowiedzialny za mocowanie okucia do podłoża, aby zapewnić bezpieczną pracę. Mocowania muszą utrzymać ciężar produktu. Aby uzyskać informacje o odpowiednich wagach, zapoznaj się ze stroną specyfikacji podręcznika. Proszę zapoznać się z odpowiednimi przepisami budowlanymi w swoim regionie, aby uzyskać więcej informacji na temat odpowiednich metod mocowania sprzętu.
2. Niektóre regionalne przepisy budowlane wymagają zastosowania dodatkowej metody mocowania głośników do powierzchni w celu zapewnienia bezpieczeństwa wsparcia zapasowego. Druga linia wsparcia powinna być przymocowana od pętli bezpieczeństwa z tyłu produktu do punktu źródłowego na ścianie. Zapoznaj się z odpowiednimi przepisami budowlanymi w swoim regionie.
3. Tannoy nie ponosi odpowiedzialności za jakiekolwiek szkody spowodowane nieprawidłową instalacją.

Uwaga dotycząca bezpieczeństwa elektrycznego: Aby zapewnić zgodność ze standardem UL1480, do podłączenia do listwy zaciskowej w celu prawidłowego uziemienia wymagany jest elastyczny przewód osłonięty metalem (BX).

IUwaga dotycząca bezpieczeństwa: Aby zachować zgodność z odpowiednimi przepisami przeciwpożarowymi (tj. BS 5839:1998), wymagane jest, aby w przypadku pożaru awaria obwodu, do którego podłączony jest głośnik, nie wystąpiła przed zakończeniem ewakuacji budynku. Odpowiednie środki obejmują:

- Stosowanie listew zaciskowych (do podłączenia do obwodu pierwotnego) o temperaturze topnienia nie niższej niż 650°C, na przykład wykonanych z materiałów ceramicznych;
- Zastosowanie listew zaciskowych o niższej temperaturze topnienia, ale zabezpieczonych izolacją termiczną;
- Stosowanie listew zaciskowych w taki sposób, aby podczas topienia nie wystąpiło przerwanie obwodu lub zwarcie.

3. Rozpakowywanie

Każdy produkt Tannoy jest dokładnie sprawdzany przed wysyłką. Po rozpakowaniu sprawdź produkt, aby upewnić się, że nie doszło do uszkodzeń podczas transportu. W mało prawdopodobnym przypadku uszkodzenia należy powiadomić sprzedawcę i zachować wszystkie materiały transportowe, ponieważ sprzedawca może wymagać wysyłki zwrotnej.

4. Instalacja

Instalacja za pomocą dołączonego wspornika jarzma

1. Zamocuj wspornik jarzma do odpowiedniej powierzchni konstrukcyjnej za pomocą odpowiedniej metody mocowania.
2. Zdejmij nakładki jarzma z produktu, aby uzyskać dostęp do punktów mocowania wspornika..

3. Ustaw odczep transformatora zgodnie z opisem w Rozdziale 5..
4. **Do instalacji wewnętrznej** (przejdź do kroku 5 w przypadku instalacji na zewnątrz): Podłącz wtyczkę typu euro do przewodów, zwracając uwagę na prawidłową biegunowość. Do podłączenia głośnika użyj pinów 1(+) i 2 (–). Użyj pinów 3 (–) i 4 (+) do podłączenia dodatkowych głośników w linii rozproszonej. UWAGA: Dokręć kołki 3 i 4, nawet jeśli nie są używane, aby zapobiec wibracjom śrub..
5. **Do instalacji na zewnątrz:** Przeprowadź przewody głośnikowe przez otwór w szyjce osłony wejścia kabla dołączonej do produktu.

   Podłącz wtyczkę typu euro do przewodów, przestrzegając prawidłowej biegunowości. Do podłączenia głośnika użyj pinów 1(+) i 2 (–). Użyj pinów 3 (–) i 4 (+) do podłączenia dodatkowych głośników w linii rozproszonej. UWAGA: Dokręć kołki 3 i 4, nawet jeśli nie są używane, aby zapobiec wibracjom śrub..

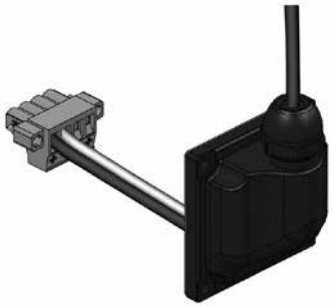

6. Umieść głośnik wewnątrz wspornika jarzma. Umieść bufory między wspornikiem a głośnikiem, jak pokazano. Przymocuj za pomocą dostarczonych mocowań za pomocą klucza imbusowego 5 mm. Podczas montażu wspornika jarzma należy użyć dostarczonych dłuższych śrub sześciokątnych.

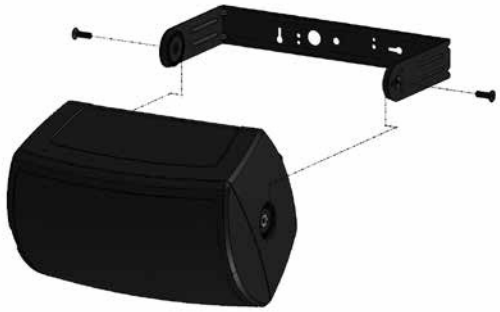

7. Podłącz wtyczkę euro do głośnika. W przypadku instalacji na zewnątrz, przymocuj osłonę przepustu kablowego za pomocą klucza imbusowego 3 mm i dołączonych śrub. Ustaw płytkę zakrywającą tak, aby otwór szyjki był skierowany w dół, aby zminimalizować wnikanie wilgoci lub cząstek stałych.
8. Podłączyć dodatkową linię nośną do klapki zabezpieczającej z tyłu szafy.

PL

Opcjonalny wielokątny wspornik VariBall

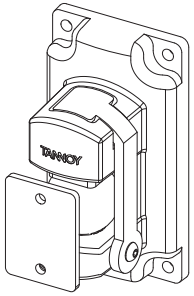

AMS 5 Multi-Angle Bracket

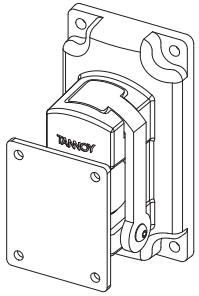

AMS 6 & 8 Multi-Angle Bracket

Opcjonalny wielokątny wspornik akcesoriów wykorzystuje konstrukcję kulki w gnieździe, aby umożliwić swobodną orientację głośnika pod dowolnym kątem w osi poziomej lub pionowej. W razie potrzeby orientację głośnika można łatwo zmienić w ciągu kilku minut. Pobierz dokumentację wspornika AMS VariBall, aby uzyskać więcej informacji.

5. Ustawianie odczepów transformatora

1. Obrotowy przełącznik zaczepów transformatora znajduje się bezpośrednio nad złączem okablowania.

   UWAGA: GŁOŚNIK JEST DOSTARCZANY Z PRZEŁĄCZNIKIEM W TRYBIE NISKIEJ IMPEDANCJI. NIGDY NIE PODŁĄCZAJ GŁOŚNIKA DO WYJŚCIA WZMACNIACZA 70/100 V W TRYBIE NISKIEJ IMPEDANCJI.

2. Ustaw przełącznik obrotowy w odpowiedniej pozycji do pracy z niską impedancją lub do użytku w systemach rozproszonych 70/100 V.

   Modele z przetwornikami 5-calowymi są wyposażone w transformatory o mocy 30 W. W aplikacjach z liniami rozproszonymi transformator może być odczepiany przy 30 W, 15 W i 7,5 W, z dodatkowym odczepem 3,75 W dla systemów liniowych 70 V.

PL

Modele z 6-calowymi i 8-calowymi przetwornikami są wyposażone w transformatory 60W. W aplikacjach z liniami rozproszonymi transformator może mieć odczepy 60 W, 30 W i 15 W, z dodatkowym odczepem 7,5 W dla systemów linii 70 V.

EN

6. Product Dimensions

AMS 8DC

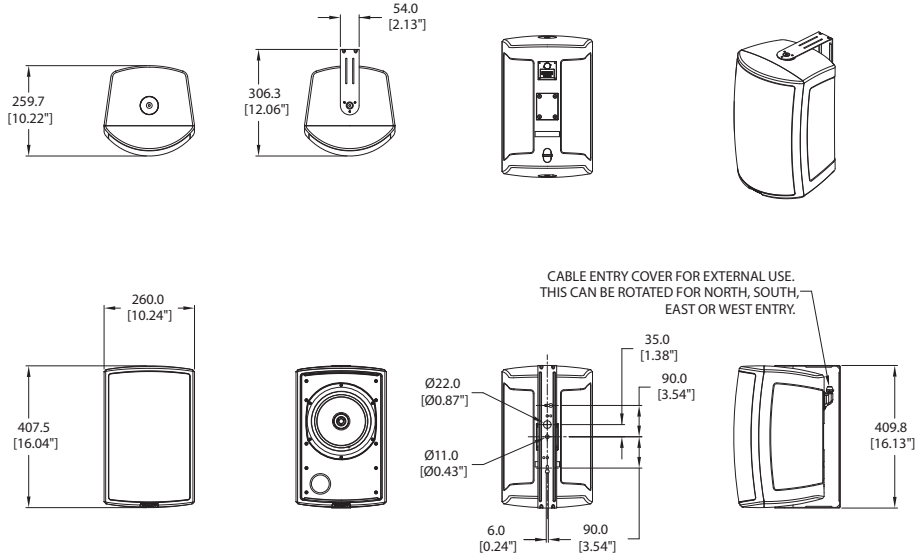

AMS 6DC

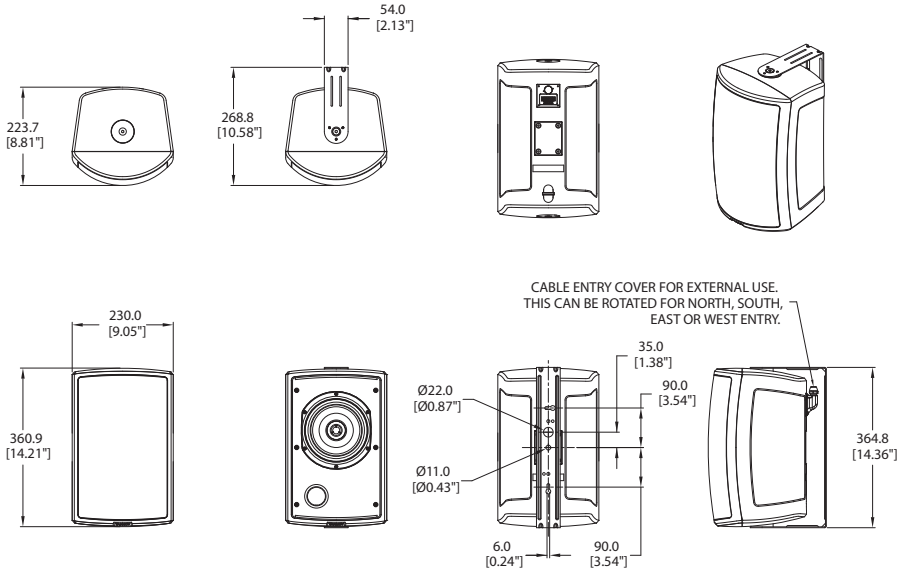

EN

AMS 6ICT

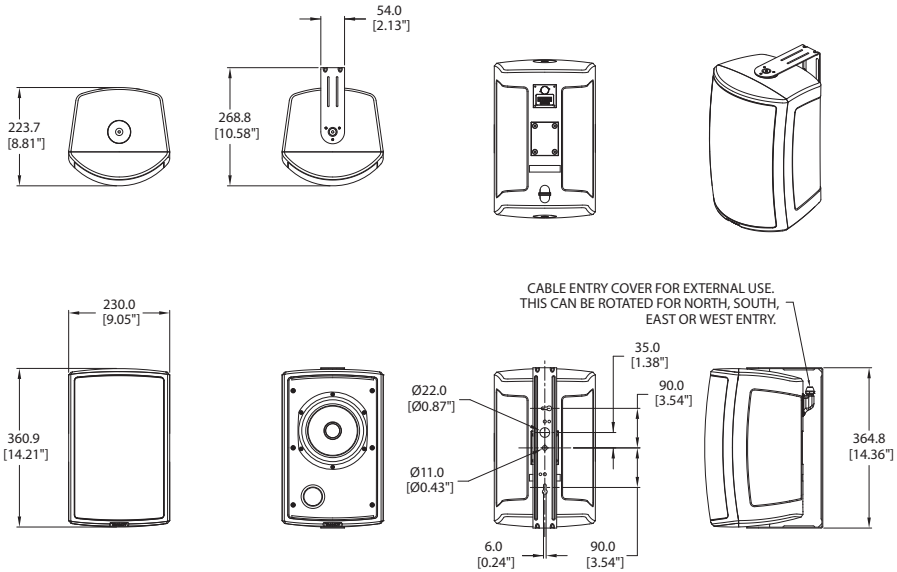

AMS 6ICT LS

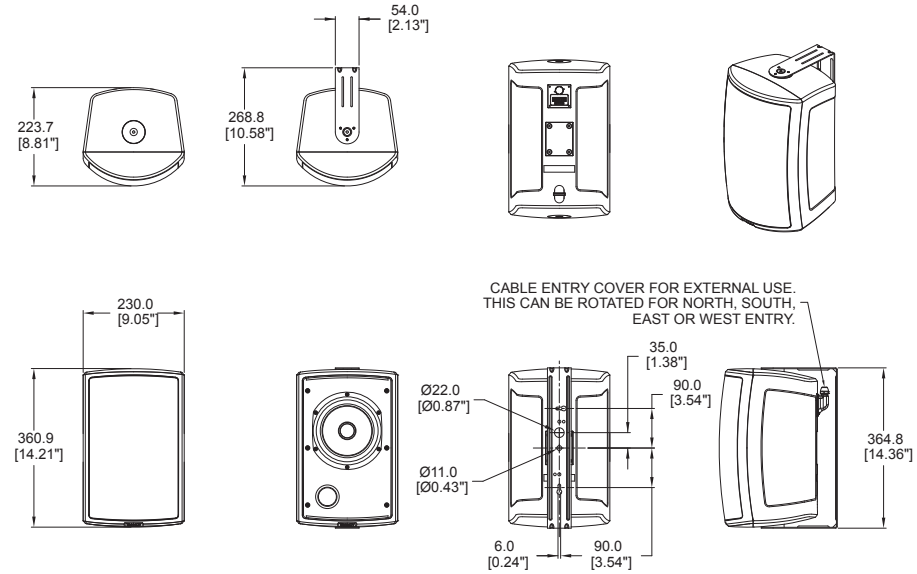

AMS 5DC

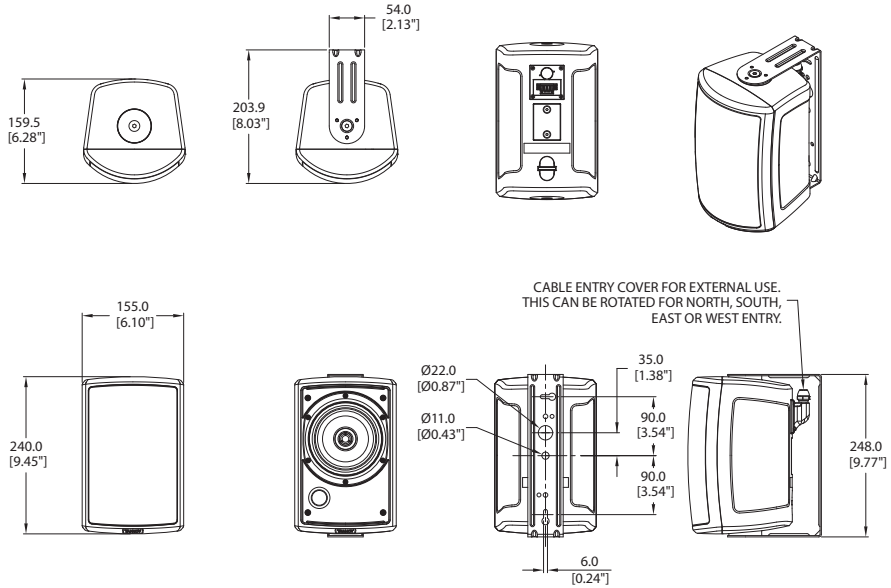

AMS 5ICT

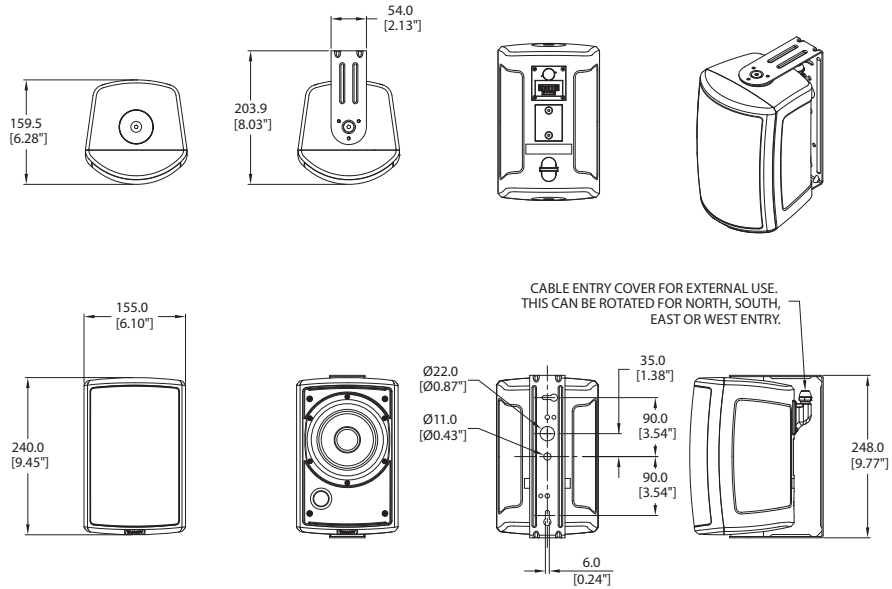

EN

AMS 5ICT LS

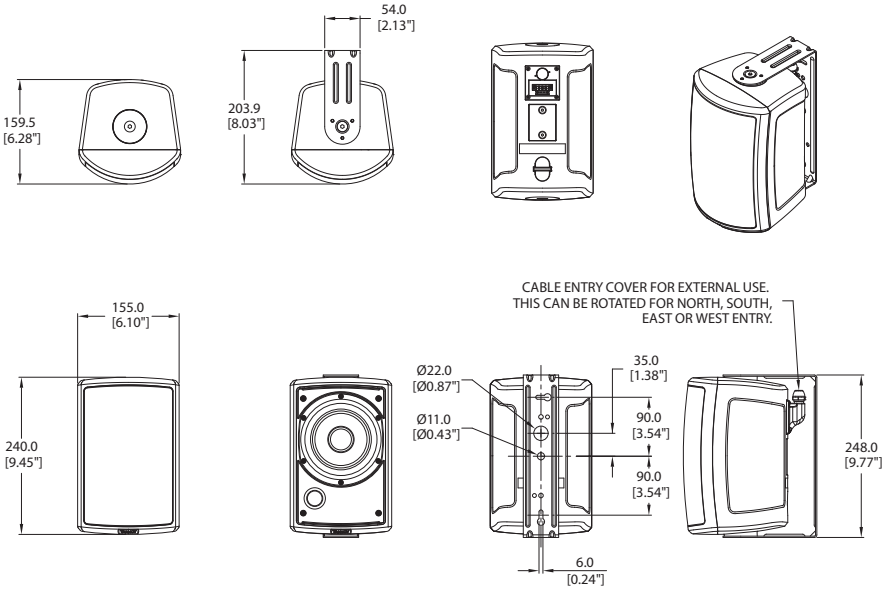

EN

Specifications

System	AMS 8DC
Performance	
Frequency response (-3 dB) (1)	65 Hz - 30 kHz
Frequency range (-10 dB) (1)	53 Hz - 40 kHz
System sensitivity (1 W @ 1m) (2)	92 dB (1 W = 4 V for 16 ohms)
Nominal Coverage Angle	90 degrees conical
Power Handling (3)	
Average	90 W
Programme	180 W
Peak	360 W
Recommended Amplifier Power	180 W @ 16 ohms
Nominal Impedance (Lo, Z)	16 ohms
Rated Maximum SPL	
Average	111 dB
Peak	117 dB
Transformer Taps (via front rotary switch)	
70 V	60 W / 30 W / 15 W / 7.5 W / OFF & Low impedance operation
100 V	60 W / 30 W / 15 W / OFF & Low impedance operation
Transducers	
Dual Concentric point source driver	1x 200 mm (8.00") Dual Concentric driver, using Omnimagnet technology
Low Frequency	44 mm (1.75") voice coil, treated multi fibre paper pulp cone
High Frequency	25 mm (1.00") PEI dome
Physical	
Enclosure	ABS
Grille	Steel, plated and painted
Connectors	Removable locking connector with screw terminals
Transformer setting	Rotary switch
Dimensions (H x W x D)	409.8 x 260.0 x 306.3 mm (16.13 x 10.24 x 12.06")
Net Weight (ea)	7.8 kg (17.20 lbs)
Shipped weight	8.8 kg (19.40 lbs)
Included Accessories	Yoke bracket
Packed Quantity	2

System	AMS 6DC	AMS 6ICT	AMS 6ICT LS
Performance			
Frequency response (-3 dB) (1)	75 Hz - 30 kHz	75 Hz - 22 kHz	75 Hz - 30 kHz
Frequency range (-10 dB) (1)	55 Hz - 40 kHz	55 Hz - 30 kHz	
System sensitivity (1 W @ 1m) (2)	89 dB (1 W = 4 V for 16 ohms)	90 dB (1 W = 4 V for 16 ohms)	
Nominal Coverage Angle	90 degrees conical		
Power Handling (3)			
Average	80 W	60 W	
Programme	160 W	120 W	
Peak	320 W	240 W	
Recommended Amplifier Power	160 W @ 16 ohms	120 W @ 16 ohms	
Nominal Impedance (Lo, Z)	16 ohms		
Rated Maximum SPL			
Average	108 dB		
Peak	114 dB		
Transformer Taps (via front rotary switch)			
70 V	60 W / 30 W / 15 W / 7.5 W / OFF & Low impedance operation		
100 V	60 W / 30 W / 15 W / OFF & Low impedance operation		
Transducers			
Dual Concentric point source driver	1x 165 mm (6.50") Dual Concentric driver, using Omnimagnet technology	—	
Low Frequency	44 mm (1.75") voice coil, treated multi fibre paper pulp cone	1 x 165 mm (6.50") treated multi fibre paper pulp cone	
High Frequency	25 mm (1.00") PEI dome	ICT	
Physical			
Enclosure	ABS		
Grille	Steel, plated and painted		
Connectors	Removable locking connector with screw terminals		
Transformer setting	Rotary switch		
Dimensions (H x W x D)	364.8 x 230.0 x 268.8 mm (14.36 x 9.05 x 10.58")		
Net Weight (ea)	6.25 kg (13.78 lbs)	5.25 kg (11.57 lbs)	5.4 kg (11.90 lbs)
Shipped weight	7.1 kg (15.6 lbs)	6.1 kg (13.4 lbs)	6.25 kg (13.77 lbs)
Included Accessories	Yoke bracket		
Packed Quantity	2		

EN

System	AMS 5DC	AMS 5ICT	AMS 5ICT LS
Performance			
Frequency response (-3 dB) (1)	90 Hz - 30 kHz	90 Hz - 22 kHz	
Frequency range (-10 dB) (1)	80 Hz - 40 kHz	80 Hz - 30 kHz	
System sensitivity (1 W @ 1m) (2)	87 dB (1 W = 4 V for 16 Ohms)	88 dB (1 W = 4 V for 16 Ohms)	
Nominal Coverage Angle	90 degrees conical		
Power Handling (3)			
Average	60 W	50 W	
Programme	120 W	100 W	
Peak	240 W	200 W	
Recommended Amplifier Power	120 W @ 16 ohms	100 W @ 16 ohms	
Nominal Impedance (Lo, Z)	16 ohms		
Rated Maximum SPL			
Average	105 dB		
Peak	111 dB		
Transformer Taps (via front rotary switch)			
70 V	30 W / 15 W / 7.5 W / 3.75 W / OFF & Low impedance operation		
100 V	30 W / 15 W / 7.5 W / OFF & Low impedance operation		
Transducers			
Dual Concentric point source driver	1x 130 mm (5.0") Dual Concentric driver, using Omnimagnet technology	—	
Low Frequency	35 mm (1.38") voice coil, treated multi fibre paper pulp cone	1 x 130 mm (5.00") treated multi fibre paper pulp cone	
High Frequency	20 mm (0.79") PEI dome	ICT	
Physical			
Enclosure	ABS		
Grille	Steel, plated and painted		
Connectors	Removable locking connector with screw terminals		
Transformer setting	Rotary switch		
Dimensions (H x W x D)	248.0 x 155.0 x 203.9 mm (9.77 x 6.10 x 8.03")		
Net Weight (ea)	3.6 kg (7.9 lbs)	3.4 kg (7.5 lbs)	3.45 kg (7.60 lbs)
Shipped weight	4.15 kg (9.15 lbs)	3.95 kg (8.70 lbs)	4.0 kg (8.82 lbs)
Included Accessories	Yoke bracket		
Packed Quantity	2		

Other important information

EN Important information

1. Register online.
Please register your new Music Tribe equipment right after you purchase it by visiting musictribe.com. Registering your purchase using our simple online form helps us to process your repair claims more quickly and efficiently. Also, read the terms and conditions of our warranty, if applicable.

2. Malfunction. Should your Music Tribe Authorized Reseller not be located in your vicinity, you may contact the Music Tribe Authorized Fulfiller for your country listed under "Support" at musictribe.com. Should your country not be listed, please check if your problem can be dealt with by our "Online Support" which may also be found under "Support" at musictribe.com. Alternatively, please submit an online warranty claim at musictribe.com BEFORE returning the product.

3. Power Connections.
Before plugging the unit into a power socket, please make sure you are using the correct mains voltage for your particular model. Faulty fuses must be replaced with fuses of the same type and rating without exception.

ES Aspectos importantes

1. Registro online.
Le recomendamos que registre su nuevo aparato Music Tribe justo después de su compra accediendo a la página web musictribe.com. El registro de su compra a través de nuestro sencillo sistema online nos ayudará a resolver cualquier incidencia que se presente a la mayor brevedad posible. Además, aproveche para leer los términos y condiciones de nuestra garantía, si es aplicable en su caso.

2. Averías. En el caso de que no exista un distribuidor Music Tribe en las inmediaciones, puede ponerse en contacto con el distribuidor Music Tribe de su país, que encontrará dentro del apartado "Support" de nuestra página web musictribe.com. En caso de que su país no aparezca en ese listado, acceda a la sección "Online Support" (que también encontrará dentro del apartado "Support" de nuestra página web) y compruebe si su problema aparece descrito y solucionado allí. De forma alternativa, envíenos a través de la página web una solicitud online de soporte en periodo de garantía ANTES de devolvernos el aparato.

3. Conexiones de corriente.
Antes de enchufar este aparato a una salida de corriente, asegúrese de que dicha salida sea del voltaje adecuado para su modelo concreto. En caso de que deba sustituir un fusible quemado, deberá hacerlo por otro de idénticas especificaciones, sin excepción.

FR Informations importantes

1. Enregistrez-vous en ligne. Prenez le temps d'enregistrer votre produit Music Tribe aussi vite que possible sur le site Internet musictribe.com. Le fait d'enregistrer le produit en ligne nous permet de gérer les réparations plus rapidement et plus efficacement. Prenez également le temps de lire les termes et conditions de notre garantie.

2. Dysfonctionnement. Si vous n'avez pas de revendeur Music Tribe près de chez vous, contactez le distributeur Music Tribe de votre pays : consultez la liste des distributeurs de votre pays dans la page "Support" de notre site Internet musictribe.com. Si votre pays n'est pas dans la liste, essayez de résoudre votre problème avec notre "aide en ligne" que vous trouverez également dans la section "Support" du site musictribe.com. Vous pouvez également nous faire parvenir directement votre demande de réparation sous garantie par Internet sur le site musictribe.com AVANT de nous renvoyer le produit.

3. Raccordement au secteur.
Avant de relier cet équipement au secteur, assurez-vous que la tension secteur de votre région soit compatible avec l'appareil. Veillez à remplacer les fusibles uniquement par des modèles exactement de même taille et de même valeur électrique — sans aucune exception.

DE Weitere wichtige Informationen

1. Online registrieren.
Bitte registrieren Sie Ihr neues Music Tribe-Gerät direkt nach dem Kauf auf der Website musictribe.com. Wenn Sie Ihren Kauf mit unserem einfachen online Formular registrieren, können wir Ihre Reparaturansprüche schneller und effizienter bearbeiten. Lesen Sie bitte auch unsere Garantiebedingungen, falls zutreffend.

2. Funktionsfehler. Sollte sich kein Music Tribe Händler in Ihrer Nähe befinden, können Sie den Music Tribe Vertrieb Ihres Landes kontaktieren, der auf musictribe.com unter „Support" aufgeführt ist. Sollte Ihr Land nicht aufgelistet sein, prüfen Sie bitte, ob Ihr Problem von unserem „Online Support" gelöst werden kann, den Sie ebenfalls auf musictribe.com unter „Support" finden. Alternativ reichen Sie bitte Ihren Garantieanspruch online auf musictribe.com ein, BEVOR Sie das Produkt zurücksenden.

3. Stromanschluss. Bevor Sie das Gerät an eine Netzsteckdose anschließen, prüfen Sie bitte, ob Sie die korrekte Netzspannung für Ihr spezielles Modell verwenden. Fehlerhafte Sicherungen müssen ausnahmslos durch Sicherungen des gleichen Typs und Nennwerts ersetzt werden.

PT Outras Informações Importantes

1. Registre-se online. Por favor, registre seu novo equipamento Music Tribe logo após a compra visitando o site musictribe.com Registrar sua compra usando nosso simples formulário online nos ajuda a processar seus pedidos de reparos com maior rapidez e eficiência. Além disso, leia nossos termos e condições de garantia, caso seja necessário.

2. Funcionamento Defeituoso. Caso seu fornecedor Music Tribe não esteja localizado nas proximidades, você pode contatar um distribuidor Music Tribe para o seu país listado abaixo de "Suporte" em musictribe.com. Se seu país não estiver na lista, favor checar se seu problema pode ser resolvido com o nosso "Suporte Online" que também pode ser achado abaixo de "Suporte"em musictribe.com. Alternativamente, favor enviar uma solicitação de garantia online em musictribe.com ANTES da devolução do produto.

3. Ligações. Antes de ligar a unidade à tomada, assegure-se de que está a utilizar a voltagem correcta para o modelo em questão. Os fusíveis com defeito terão de ser substituídos, sem qualquer excepção, por fusíveis do mesmo tipo e corrente nominal.

IT Informazioni importanti

1. Registratevi online.
Vi invitiamo a registrare il nuovo apparecchio Music Tribe subito dopo averlo acquistato visitando musictribe.com. La registrazione dell'acquisto tramite il nostro semplice modulo online ci consente di elaborare le richieste di riparazione in modo più rapido ed efficiente. Leggete anche i termini e le condizioni della nostra garanzia, qualora applicabile.

2. Malfunzionamento. Nel caso in cui il rivenditore autorizzato Music Tribe non si trovi nelle vostre vicinanze, potete contattare il Music Tribe Authorized Fulfiller per il vostro paese, elencato in "Support" @ musictribe.com. Se la vostra nazione non è elencata, controllate se il problema può essere risolto tramite il nostro "Online Support"che può anche essere trovato sotto "Support" @ musictribe.com. In alternativa, inviate una richiesta di garanzia online su musictribe.com PRIMA di restituire il prodotto.

3. Collegamento all'alimentazione. Prima di collegare l'unità a una presa di corrente, assicuratevi di utilizzare la tensione di rete corretta per il modello specifico. I fusibili guasti devono essere sostituiti, senza eccezioni, con fusibili dello stesso tipo e valore nominale.

Other important information

NL Belangrijke informatie

1. Registreer online. Registreer uw nieuwe Music Tribe-apparatuur direct nadat u deze hebt gekocht door naar musictribe.com te gaan. Door uw aankoop te registreren via ons eenvoudige online formulier, kunnen wij uw reparatieclaims sneller en efficiënter verwerken. Lees ook de voorwaarden van onze garantie, indien van toepassing.

2. Storing. Mocht uw door Music Tribe geautoriseerde wederverkoper niet bij u in de buurt zijn gevestigd, dan kunt u contact opnemen met de door Music Tribe Authorized Fulfiller voor uw land vermeld onder “Support” op musictribe.com. Als uw land niet in de lijst staat, controleer dan of uw probleem kan worden opgelost door onze "Online Support", die u ook kunt vinden onder "Support" op musictribe.com. U kunt ook een online garantieclaim indienen op musictribe.com VOORDAT u het product retourneert.

3. Stroomaansluitingen. Voordat u het apparaat op een stopcontact aansluit, moet u ervoor zorgen dat u de juiste netspanning voor uw specifieke model gebruikt. Defecte zekeringen moeten zonder uitzondering worden vervangen door zekeringen van hetzelfde type en dezelfde waarde.

SE Viktig information

1. Registrera online. Registrera din nya Music Tribe-utrustning direkt efter att du köpt den genom att besöka musictribe.com. Att registrera ditt köp med vårt enkla onlineformulär hjälper oss att behandla dina reparationsanspråk snabbare och mer effektivt. Läs också villkoren i vår garanti, om tillämpligt.

2. Fel. Om din Music Tribe-auktoriserade återförsäljare inte finns i din närhet kan du kontakta Music Tribe Authorized Fulfiller för ditt land listat under “Support” på musictribe.com. Om ditt land inte är listat, kontrollera om ditt problem kan hanteras av vår “Onlinesupport” som också finns under “Support” på musictribe.com. Alternativt kan du skicka in ett online-garantianspråk på musictribe.com INNAN du returnerar produkten.

3. Strömanslutningar. Innan du ansluter enheten till ett eluttag, se till att du använder rätt nätspänning för just din modell. Felaktiga säkringar måste bytas ut mot säkringar av samma typ och märkning utan undantag.

PL Ważna informacja

1. Zarejestrować online. Zarejestruj swój nowy sprzęt Music Tribe zaraz po zakupie na stronie musictribe.com. Zarejestrowanie zakupu za pomocą naszego prostego formularza online pomaga nam szybciej i efektywniej rozpatrywać roszczenia dotyczące naprawy. Przeczytaj również warunki naszej gwarancji, jeśli dotyczy.

2. Awaria. Jeśli Twój autoryzowany sprzedawca Music Tribe nie znajduje się w pobliżu, możesz skontaktować się z autoryzowanym dostawcą Music Tribe dla swojego kraju, wymienionym w sekcji „Wsparcie” na stronie musictribe.com. Jeśli Twojego kraju nie ma na liście, sprawdź, czy Twój problem może zostać rozwiązany przez nasze „Wsparcie online”, które można również znaleźć w sekcji „Wsparcie” na stronie musictribe.com. Alternatywnie, prześlij zgłoszenie gwarancyjne online na musictribe.com PRZED zwrotem produktu.

3. Połączenia zasilania. Przed podłączeniem urządzenia do gniazdka sieciowego upewnij się, że używasz odpowiedniego napięcia sieciowego dla danego modelu. Wadliwe bezpieczniki należy bez wyjątku wymienić na bezpieczniki tego samego typu i wartości.

EN

CE

Hereby, Music Tribe declares that this product is in compliance with Directive 2011/65/EU and Amendment 2015/863/EU, Directive 2012/19/EU, Regulation 519/2012 REACH SVHC and Directive 1907/2006/EC, and this passive product is not applicable to EMC Directive 2014/30/EU, LV Directive 2014/35/EU.

Full text of EU DoC is available at https://community.musictribe.com/

EU Representative: Music Tribe Brands DK A/S
Address: Gammel Strand 44, DK-1202 København K, Denmark

UK Representative: Music Tribe Brands UK Ltd.
Address: 6 Lloyds Avenue, Unit 4CL London EC3N 3AX, United Kingdom

TANNOY